CAME
CANCELLI AUTOMATICI

CE

INDUSTRIETORANTRIEBE

SERIE CBX



MONTAGEANLEITUNG

C-BX_C-BXK_CBXE_CBXEK
C-BXT_C-BXET_C-BXE24

Deutsch DE

100% MADE IN ITALY CERTIFICATE
CI
ITPI

ACHTUNG!
Wichtige Sicherheitshinweise:
BITTE SORGFÄLTIG DURCHLESEN!

DEUTSCH

Vorwort

• Das Gerät ist ausschließlich für den vorgegebenen Zweck zu verwenden. Anderweitige Verwendung des Geräts ist demzufolge gefährlich. Die CAME Cancelli Automatici S.p.A. haftet nicht für durch ungeeignete, unsachgemäße und fehlerhafte Verwendung verursachte Schäden • Bewahren Sie diese Sicherheitshinweise zusammen mit der Montage- und Gebrauchsanweisung der Anlage auf.

Vor der Montage

(Überprüfung der vorhandenen Anlage, bei negativer Bewertung vor der Montage zunächst dafür sorgen, dass die Anlage sicher ist)

• Überprüfen, dass die zu automatisierenden Teile in guter mechanischer Verfassung sind, dass sie ausbalanciert und auf einer Achse sind und dass sie sich problemlos öffnen und schließen. Zudem kontrollieren, dass geeignete mechanische Toranschläge vorhanden sind • Sollte der Antrieb in weniger als 2,5 m Höhe vom Boden oder von einer anderen Zugangsebene montiert werden, überprüfen, ob etwaige Schutzanlagen bzw. Warnschilder anzubringen sind • Sollten die zu automatisierenden Torflügel über Fußgängertore verfügen, muss ein System, das deren Öffnen während der Torbewegung verhindert, vorhanden sein • Überprüfen, dass die Torflügelbewegung keine Quetschgefahr mit den umliegenden Mauerwerken bewirkt • Den Antrieb nicht verkehrt herum oder auf Teile montieren, die sich biegen könnten. Wenn nötig die Befestigungspunkte in geeigneter Weise verstärken • Nicht auf bergauf bzw. bergab liegenden Torflügeln (nicht eben liegenden) montieren • Überprüfen, dass etwaige Bewässerungsanlagen den Getriebemotor nicht von unten befeuchten können.

Montage

• Die Baustelle in geeigneter Weise begrenzen und sichern, damit sich Unbefugte, vor allem Minderjährige, nicht der Baustelle nähern können • Bei Antrieben, die mehr als 20 kg wiegen (siehe Montageanleitung) ist besondere Vorsicht gegeben. In diesem Fall, benötigt man geeignete Geräte, um den Antrieb sicher bewegen zu können • Sämtliche Auf-Befehlsgeräte (Taster, Schlüsseltaster, Magnetkartenleser usw.) müssen mindestens 1,85 m vom Torbereich bzw. so installiert werden, dass man sie nicht von außen erreichen kann. Zudem müssen sämtliche Befehsgeräte (Taster, Annäherungsschalter usw.) in mindestens 1,5 m Höhe und so installiert werden, dass sie nicht von Unbefugten betätigt werden können • Sämtliche Befehlsgeräte in “Totmannbedienung” müssen so installiert werden, dass die sich bewegenden Torflügel und der Zufahrtsbereich gut überblickbar sind • Wenn nicht vorhanden, einen die Entriegelungsanheit anzeigenden Aufkleber anbringen • Vor Übergabe an den Verwender überprüfen, dass die Anlage der Norm EN 12453 (Tornorm) entspricht und sicher stellen, dass die Automation in geeigneter Weise eingestellt wurde sowie, dass die Sicherheits- und Schutzeinrichtungen bzw. die manuelle Entriegelungseinheit in korrekter Weise funktionieren • Wenn nötig Warnhinweise (z. B. Torwarnschild) gut sichtbar anbringen.

Anweisungen und Empfehlungen für den Verwender

• Dafür sorgen, dass der Torbereich sauber und Hindernisfrei ist. Den Funktionsbereich der Lichtschranken von Pflanzenwuchs frei halten • Kindern das Spielen mit den festen Befehlsgeräten bzw. im Torbereich untersagen. Funkbefehlsgeräte (Handsender) nicht in Reichweite von Kindern aufbewahren • Die Anlage regelmäßig überprüfen, um etwaige Fehlfunktionen, Verschleißerscheinungen bzw. Schäden an den beweglichen Teilen, an den Antriebskomponenten sowie an allen Befestigungspunkten, Kabeln und zugänglichen Kabelverbindungen festzustellen. Sämtliche Gelenke (Scharniere) und Reibungsstellen (Laufschienen) schmieren und sauber halten • Alle sechs Monate die Funktionstüchtigkeit von Lichtschranken und Sicherheitsleisten überprüfen. Die Lichtschranken regelmäßig säubern (verwenden Sie dafür ein mit Wasser befeuchtetes Tuch und vermeiden Sie Lösungsmittel sowie andere Chemikalienl) • Sollten Reparaturen oder Einstellungsänderungen erforderlich sein, den Antrieb entriegeln und bis zur erneuten Sicherung nicht verwenden • Vor der Entriegelung der Anlage zur manuellen Toröffnung die Stromversorgung unterbrechen. Anleitungen befolgen. NICHT AUSDRÜCKLICH IN den Anweisungen AUFGEFÜHRTE TÄTIGKEITEN sind dem Verwender UNTERSAGT. Für Reparaturen, Einstellungsänderungen und außerplanmäßige Wartungsmaßnahmen WENDEN SIE SICH BITTE AN DEN WARTUNGSDIENST • Das Ergebnis der Überprüfung der Anlage im Wartungsbuch aufführen.

Anweisungen und Empfehlungen für alle

• Tätigkeiten in Nähe der Scharniere bzw. der sich bewegenden mechanischen Teile vermeiden • Den Funktionsbereich des sich bewegenden Tores vermeiden • Nicht gegen die Antriebskraft einwirken, da dadurch Gefahrsituationen entstehen können • In den Gefahrzonen, die durch entsprechende Warnhinweise bzw. schwarz-gelbe Färbung zu kennzeichnen sind, besonders vorsichtig sein • Während der Betätigung eines Tasters bzw. eines Befehlsgerätes im „Totmannbetrieb” ständig kontrollieren, dass sich bis zum Schluss keine Personen im Bereich der sich bewegenden Torflügel befinden • Das Tor kann sich jederzeit ohne Vorwarnung in Bewegung setzen. • Während der Säuberung und Wartung immer die Stromversorgung unterbrechen.

Came
cancelli automatici
s.p.a.

CAME
CANCELLI AUTOMATICI

CE	MANUFACTURER'S DECLARATION OF CONFORMITY *According to the annexe II B of the Machine Directive: 98/37/CE*	**DDF B EN C001a** **VER 3.0 _ *12/02/2009***

The: **CAME CANCELLI AUTOMATICI S.p.A.**
Via Martiri della Libertà, 15
31030 Dosson di Casier
TREVISO - ITALY

Declares under its own responsibility that the equipments listed below:

Drives for industrial sliding doors:

C100; CBY; CBYT; C-BX; C-BXE;
C-BXK; C-BXEK; C-BXT; C-BXET; C-BXE24;

ZC3; ZC3C; ZC4; ZC5; ZM2; ZM3EC; ZCX10; ZCX10C;
ZT4; ZT4C; ZT5; ZT5C; ZT6; ZT6C;
ZL80; ZL80C.

... are in accordance to the National Law related to the following European Directive and at the applicable parts of the following Standards

98/37/CE - 98/79/CE	Machine Directive
89/336/CEE - 92/31/CEE	Electromagnetic Compatibility Directive
73/23/CEE – 93/68/CE	Low Voltage Directive
89/106/CEE	Construction Products Directive

EN 13241-1	EN 60335-1 EN 60335-2-103	EN 61000-6-2 EN 61000-6-3

IMPORTANT WARNING!
Do not use the equipment specified here above, before completing the <u>full installation</u>
In perfect conformity to the Machine Directive 98/37/CE

Dosson di Casier 12/06/2009

Managing Director:

Mr. **Gianni Michielan**

Via Martiri della Libertà, 15
31030 Dosson di Casier
Treviso – Italy
Tel +39 0422 4940
Fax +39 0422 4941
www.came.it
info@came.it

Cap.soc. 1.610.000,00
P.I. e C.F. 03481280265
VAT IT 03481280265
R.E.A. TV 275359
Reg. Imp. TV 199-58010
Mecc. TV044131

The declaration is given with own product.
Other copies can be sent if requests.

This declaration must be attached to the specific technical documentation.

Firm subject to the activity of direction and coordination from Fin Men s.p.a.. Enrolled in the Commercial Register of Treviso n. 00710600263

„WICHTIGE SICHERHEITSHINWEISE FÜR DIE MONTAGE“
„ACHTUNG: DIE UNSACHGEMÄSSE MONTAGE KANN SCHWERWIEGENDE SCHÄDEN VERURSACHEN, BITTE BEFOLGEN SIE DIE ANLEITUNG GENAU“
„DIESE ANLEITUNG IST NUR FÜR MONTEURE ODER FACHLEUTE GEDACHT“

1 Zeichenerklärung

Dieses Zeichen steht vor den Teilen der Anleitung, die aufmerksam zu lesen sind.

Dieses Zeichen steht vor den Teilen der Anleitung, welche die Sicherheit betreffen.

Dieses Zeichen steht vor den Anmerkungen für den Benutzer.

2 Anwendungsbereich und Verwendungsbegrenzung

2.1 Anwendungsbereich

Antriebe der Serie CBX sind für die Automatisierung von Sektionaltoren über Direktkupplung mit Federwelle Ø 1” (Ø 25,4 mm) oder über Kettensatz entwickelt worden. Eignet sich auch für Schiebe- und Falttore mit den jeweiligen Zusatzgeräten.

Jede anderweitige Verwendung oder Installation, die nicht den Anleitungen dieser Anleitung entsprechen sind unzulässig.

DEUTSCH

2.2 Gebrauchsbeschränkungen

Für Sektionaltore über Direktkupplung	• Torhöhe bis 5,5 m • Laufgeschw.* 7,15 m/1’ mit Kabeltrommel ~Ø 105 mm • Laufgeschw.* 9,3 m/1’ mit Kabeltrommel ~Ø 138 mm
Für Sektionaltore über Kettensatz	• Torhöhe bis 8,5 m • Laufgeschw.* 9,15 m/1’ mit Kabeltrommel ~Ø 208 mm
Für Schiebe- und Falttore	• Torweite bis 5,5 m für C-BXE / C-BXE24 / C-BXET / C-BXEK • Torweite bis 11 m für S-BX / C-BXT / C-BXK • Max. Torflügelgewicht 1000 kg
* Die Laufgeschwindigkeit hängt vom Durchmesser der Kabeltrommel ab. In der Beschreibung sind Kabeltrommelmodelle, die von den wichtigsten Herstellern von Sektionaltoren in den angegebenen Größen verwendet werden, angegeben worden.	

2.3 Verwendungsbereich

C-BX / C-BXK / C-BXE / C-BXEK	privater Wohnbereich - Wohnanlagen - Industrieanlagen
C-BXE24	privater Wohnbereich - Wohnanlagen
C-BXT / C-BXET	Industrieanlagen

3 Bezugsnormen

Came Cancelli Automatici verfügt über die Zertifikationen im Qualitätsmanagement ISO 9001:2000 und Umweltmanagement ISO 14001. Came entwickelt und produziert ausschließlich in Italien. Die Produkte entsprechen folgenden Euronormen: siehe Konformitätserklärung.

 © CAME cancelli automatici s.p.a. - Sämtliche in dieser Anleitung angegebenen Daten und Informationen können jederzeit ohne Vorankündigung seitens der CAME cancelli automatici s.p.a. abgeändert werden.

Seiten **3** - Bestellnr. Anleitung: **119CT54** Fassung **2.1** - 03/2010 © CAME cancelli automatici s.p.a. - Sämtliche in dieser Anleitung angegebenen Daten und Informationen können jederzeit ohne Vorankündigung seitens der CAME cancelli automatici s.p.a. abgeändert werden.

4 Beschreibung

4.1 Getriebemotor

Dieser Getriebemotor ist von der CAME CANCELLI AUTOMATICI S.p.A. entwickelt und hergestellt worden und entspricht den geltenden Sicherheitsvorschriften.
Der Kasten besteht aus einem Alugussstück, in dem sich ein elektromechanischer, selbst hemmender Getriebemotor befindet und einem Teil mit ABS-Ummantelung in dem sich die Klemmleisten für den elektrischen Anschluss befinden.
Die Serie CBX bietet je nach Verwendungsart (privat, Wohnanlagen, Industrieanlagen) verschiedene Modelle mit mechanischen oder durch Encoder gesteuerten Endläufen an (siehe Abschnitt 2.3 Verwendungsbereiche).

Komplette Produktpalette:

230V-Antrieb mit mechanischem Endlauf und Schalttafel
- 001C-BX / 001C-BXK – 230V A.C.-Antrieb mit mechanischem Endlauf
- 002 ZC3 – Schalttafel
- 002 ZC3C / 002 ZM3EC – Schalttafel mit Sicherheitsblockierung und Befehlstastern

230V-Antrieb mit Encoder und Schalttafel
- 001C-BXE / 001C-BXEK – 230V A.C.-Antrieb mit Encoder
- 002 ZCX10 – Schalttafel
- 002 ZCX10C – Schalttafel mit Sicherheitsblockierung und Befehlstastern

230V/400V dreipoliger Antrieb mit mechanischem Endlauf und Schalttafel
- 001C-BXT – 230V/400V A.C. dreipoliger Antrieb mit mechanischem Endlauf
- 002 ZT6 – Schalttafel
- 002 ZT6C – Schalttafel mit Sicherheitsblockierung und Befehlstastern.

230V/400V dreipoliger Antrieb mit Encoder und Schalttafel
- 001-BXET – 230V/400V A.C.-Antrieb mit Encoder
- 002 ZT5 – Steurung
- 002 ZT5C – Schalttafel mit Sicherheitsblockierung und Befehlstastern.

24V-Antrieb mit Encoder und Schalttafel
- 001C-BXE24 – 24V D.C.-Antrieb mit Encoder
- 002 ZL80 – Schalttafel
- 002 ZL80C – Schalttafel mit Sicherheitsblockierung und Befehlstastern
- 002 BN1 – Steckkarte für den Anschluss von 2 Notbatterien (12V – 1.2Ah)

Die Serie CBX kann, je nach Anlagentyp (Sektional-, Falt- oder Schiebetor) mit einigen der folgenden Zusatzgeräte ausgestattet werden:

- 001 CMS – Entriegelungshebel mit individuellem Schlüssel und Kordelzug (L = 7 m);
- 009 CCT – einfache ½“ Kette für Schiebe- und Falttore;
- 009 CGIU – Öse für ½“ Kette;
- 001 C001 – Handwinde für Sektionaltore;
- 001 C002 – Entriegelungseinheit;
- 001 C003 – Umlenkrolle zur Straffung der Kette und Bügel für Schiebetore;
- 001 C004 – Umlenkrolle zur Straffung der Kette und Bügel für Falttore;
- 001 C005 – Kettenantrieb für über 5,5 m hohe Sektionaltore;
- 001 C006 – zwei Bügel für Sektionaltore (Direktkupplung mit Federwelle Ø 1”);
- 001 C007/8 – Adapter für Sektionaltore mit Stange Ø25 mm (C007) o Ø40 mm (C008);
- 001 C009 – Bügel für Sektionaltore (Direktkupplung mit Federwelle Ø 1”)

Wichtig! Kontrollieren Sie, dass sämtliche Befehls-, Sicherheits- und Zusatzgeräte original von CAME sind, dies gewährleistet die einfache Montage und Wartung der Anlage.

4.2 Technische Daten

	C-BX	C-BXK	C-BXE	C-BXEK	C-BXT	C-BXET	C-BXE24
Speisung Motor	230V A.C. 50/60Hz				230-400V A.C. 50/60Hz		24V D.C. 50/60Hz
Absorption* A	2,2	3,6	2,2	3,6	2,5		9
Leistung* W	450	750	450	750	780		240
Max. Drehmoment* Nm	60	120	60	120	80		25
Reduktionsfaktor	1/67,45						
Max. Drehzahl Antriebswelle	34		20,5		34	20,5	
Drehgeschwindigkeit rpm	21,5						26,5
ED	30 %				intensiver Betrieb		
Schutzart	IP54						
Temperaturschutz Motor	150 °C						/
Gewicht kg	11,3	11,8	13,3	13,9	11,2	11,3	11,2
Betriebstemperatur	-20 / +55 °C						
* Werte hängen von der verwendeten Schalttafel ab							

4.3 Maße

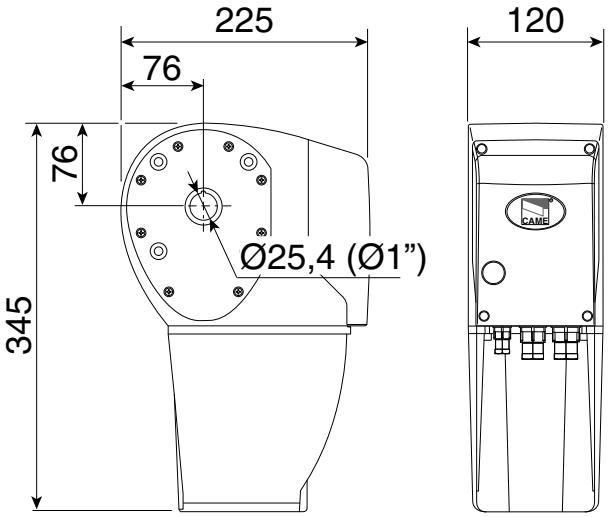

C-BX / C-BXE
C-BXT / C-BXET
C-BXE24

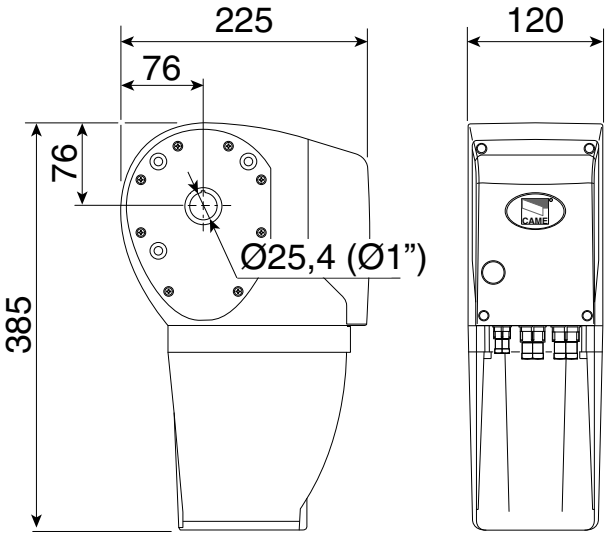

C-BXK / C-BXEK

 © CAME cancelli automatici s.p.a. - Sämtliche in dieser Anleitung angegebenen Daten und Informationen können jederzeit ohne Vorankündigung seitens der CAME cancelli automatici s.p.a. abgeändert werden.

Seiten **5** - Bestellnr. Anleitung: **119CT54** Fassung **2.1** - 03/2010 © CAME cancelli automatici s.p.a. - Sämtliche in dieser Anleitung angegebenen Daten und Informationen können jederzeit ohne Vorankündigung seitens der CAME cancelli automatici s.p.a. abgeändert werden.

4.4 Beschreibung der Teile

GETRIEBEMOTOREINHEIT
1 – Getriebemotor
2 – Entriegelungshebel
3 – unteres Gehäuse
4 – Schutzdeckel

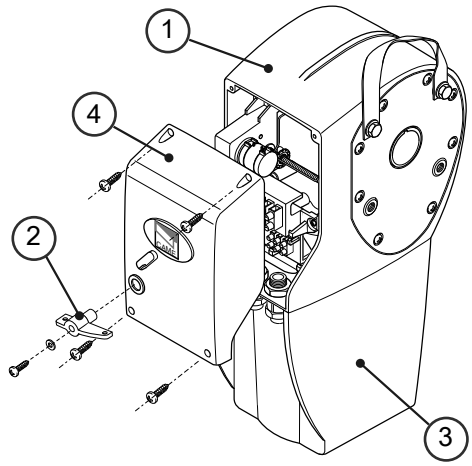

ZUSATZGERÄTE
1 – C001 – Handwinde
2 – C002 – Entriegelungseinheit
3 – C003 – Umlenkrolle zur Kettenstraffung und Bügel für Schiebetore
4 – C004 – Umlenkrolle zur Kettenstraffung und Bügel für Falttore
5 – C005 – Kettenantrieb für Sektionaltore
6 – C006 – Bügel mit Löchern für Motor auf Sektionaltoren
7 – C007/8 – Adapter für Sektionaltore
8 – C009 – Haltebügel für den Motor von Sektionaltoren
9 – CMS – Entriegelungshebel mit Schlüssel
10 – CCT – einfache ½“ Kette
11 – CGIU – Öse für ½“ Kette

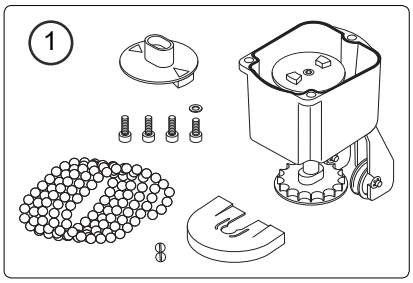

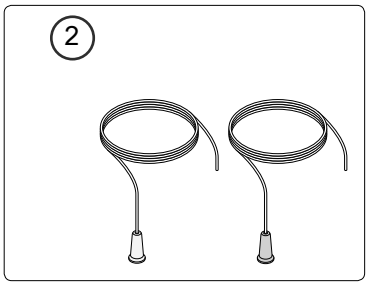

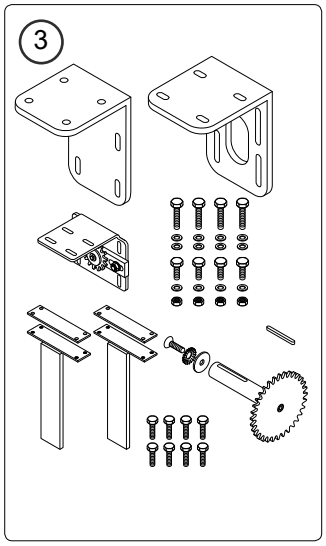

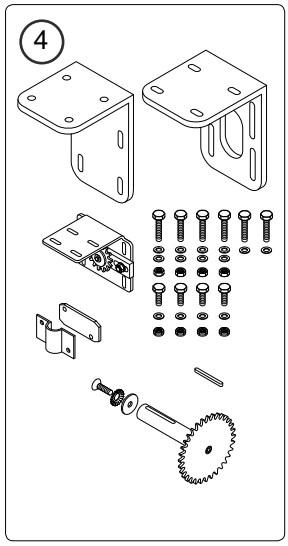

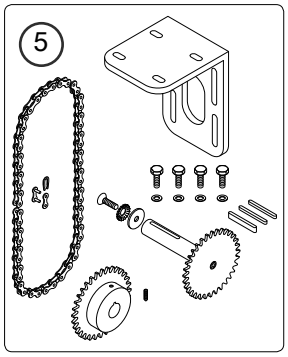

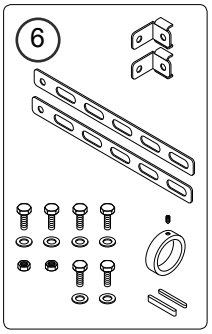

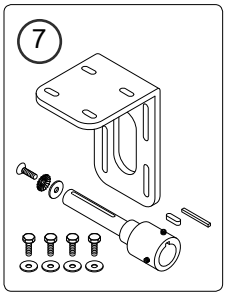

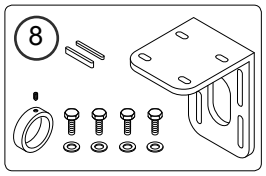

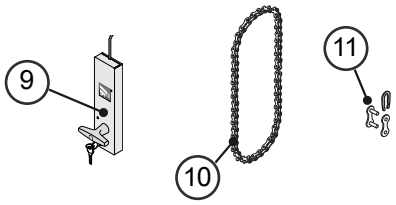

5 Montage

⚠ Die Montage muss von sachkundigen Fachleuten gemäß der geltenden Gesetzesvorschriften durchgenom men werden.

5.1 Vorbereitende Kontrollen

⚠ Vor der Montage des Antriebs folgende Punkte überprüfen:

• Überprüfen, dass der Antrieb an einem vor Stößen geschützten Ort befestigt wird, dass die Befestigungsfläche solide ist und dass er mit geeigneten Mitteln (Schrauben, Dübel usw.) auf der Oberfläche befestigt wird.

• Eine angemessene Schutzauslösungseinheit mit einer Distanz von mehr als 3 mm zwischen den Kontakten als Trennschalter des Stromkabels vorsehen;

• ⏚ Etwaige die Kontinuität des Sicherheitsnetzes gewährleistende Kabelverbindungen innerhalb des Gehäuses sind erlaubt, sofern sie im Vergleich zu anderen inneren Kabelverbindungen über eine zusätzliche Isolierung verfügen.

• Geeignete Kabelkanäle und -schläuche vorsehen, um die elektrischen Kabel vor Schäden zu schützen.

• Überprüfen, dass die Torstruktur robust ist, die Scharniere gut funktionieren und kein Reibwiderstand zwischen bewegl. und unbewegl. Teilen besteht.

• Überprüfen, dass ein mechanischer Anschlag im Auf- und Zulauf vorhanden ist.

SEKTIONALTORE

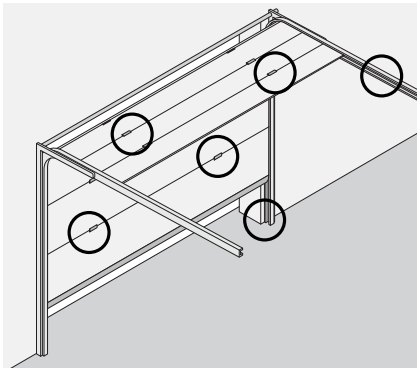

SCHIEBETORE

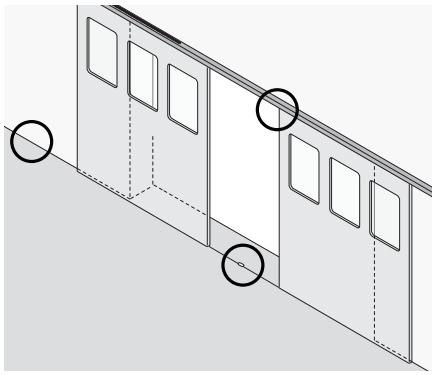

FALTTORE

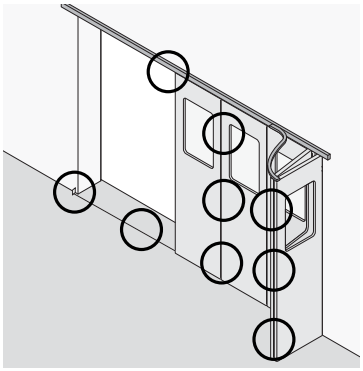

5.2 Arbeitsgeräte und Material

Sich davon überzeugen, dass alle Werkzeuge und das notwendige Material zur Durchführung der Installation gemäß den geltenden Sicherheitsvorschriften vorhanden sind. In der nachstehenden Abbildung wird die Mindestausrüstung für den Installateur dargestellt.

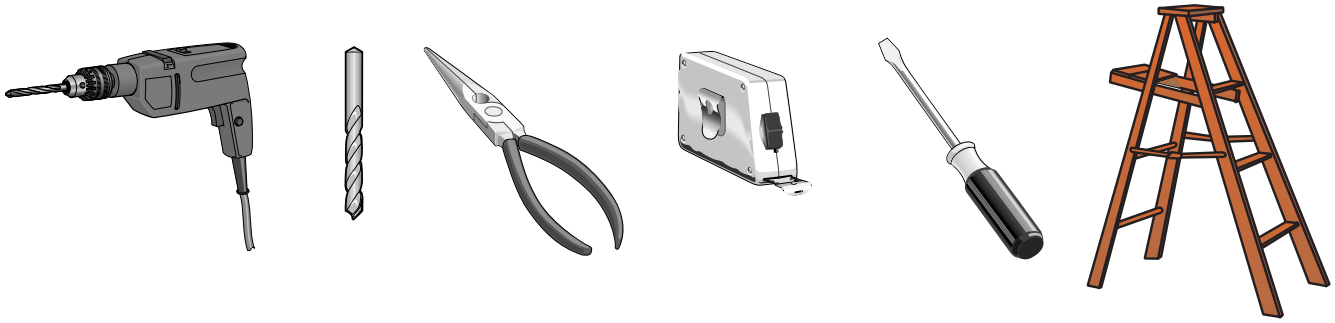

 © CAME cancelli automatici s.p.a. - Sämtliche in dieser Anleitung angegebenen Daten und Informationen können jederzeit ohne Vorankündigung seitens der CAME cancelli automatici s.p.a. abgeändert werden.

Seiten **7** - Bestellnr. Anleitung: **119CT54** Fassung **2.1** - 03/2010 © CAME cancelli automatici s.p.a. - Sämtliche in dieser Anleitung angegebenen Daten und Informationen können jederzeit ohne Vorankündigung seitens der CAME cancelli automatici s.p.a. abgeändert werden.

5.3 Kabelmindeststärken und Typen

Anschlüsse	Kabeltyp	Kabellänge 1 < 10 m	Kabellänge 10 < 20 m	Kabellänge 20 < 30 m
Speisung 230/400V AC	FROR CEI 20-22 CEI EN 50267-2-1	4G x 1,5 mm^2	4G x 1,5 mm^2	4G x 2,5 mm^2
Speisung 230V AC		3G x 1,5 mm^2	3G x 1,5 mm^2	3G x 2,5 mm^2
Speisung Motor 230/400V AC		4G x 1,5 mm^2	4G x 1,5 mm^2	4G x 2,5 mm^2
Speisung Motor 230V AC		3G x 1,5 mm^2	3G x 1,5 mm^2	3G x 2,5 mm^2
Speidung Motor 24V DC		2G x 1,5 mm^2	2G x 1,5 mm^2	2G x 2,5 mm^2
Warnleuchte		2 x 1,5 mm^2	2 x 1,5 mm^2	2 x 1,5 mm^2
Empfänger-Optikkopf		2 x 0,5 mm^2	2 x 0.5 mm^2	2 x 0,5 mm^2
Sender-Optikkopf		4 x 0,5 mm^2	4 x 0,5 mm^2	4 x 0,5 mm^2
Speisung Zusatzgeräte		2 x 0,5 mm^2	2 x 0,5 mm^2	2 x 1 mm^2
Befehlstaster		2 x 0,5 mm^2	2 x 0,5 mm^2	2 x 0,5 mm^2
Endläufe		3 x 0,5 mm^2	3 x 1 mm^2	3 x 1,5 mm^2
Anschluss Encoder	2402C 22AWG	max. 30 m		
Anschluss Antenne	RG58	max. 10 m		

N.B. Die Auswahl des Kabeldurchmessers von Kabeln mit einer anderen Länge als die in der Tabelle angeführten, muss laut den Angaben der Rechtsvorschrift CEI EN 60204-1 auf der Grundlage der effektiven Leistungsaufnahme der angeschlossenen Vorrichtungen erfolgen.
Für Anschlüsse, die mehrere Belastungen auf der gleichen Leitung (sequentiell) vorsehen, muss die Bemessung laut Tabelle auf der Grundlage der Leistungsaufnahmen und effektiven Entfernungen nochmals berechnet werden.

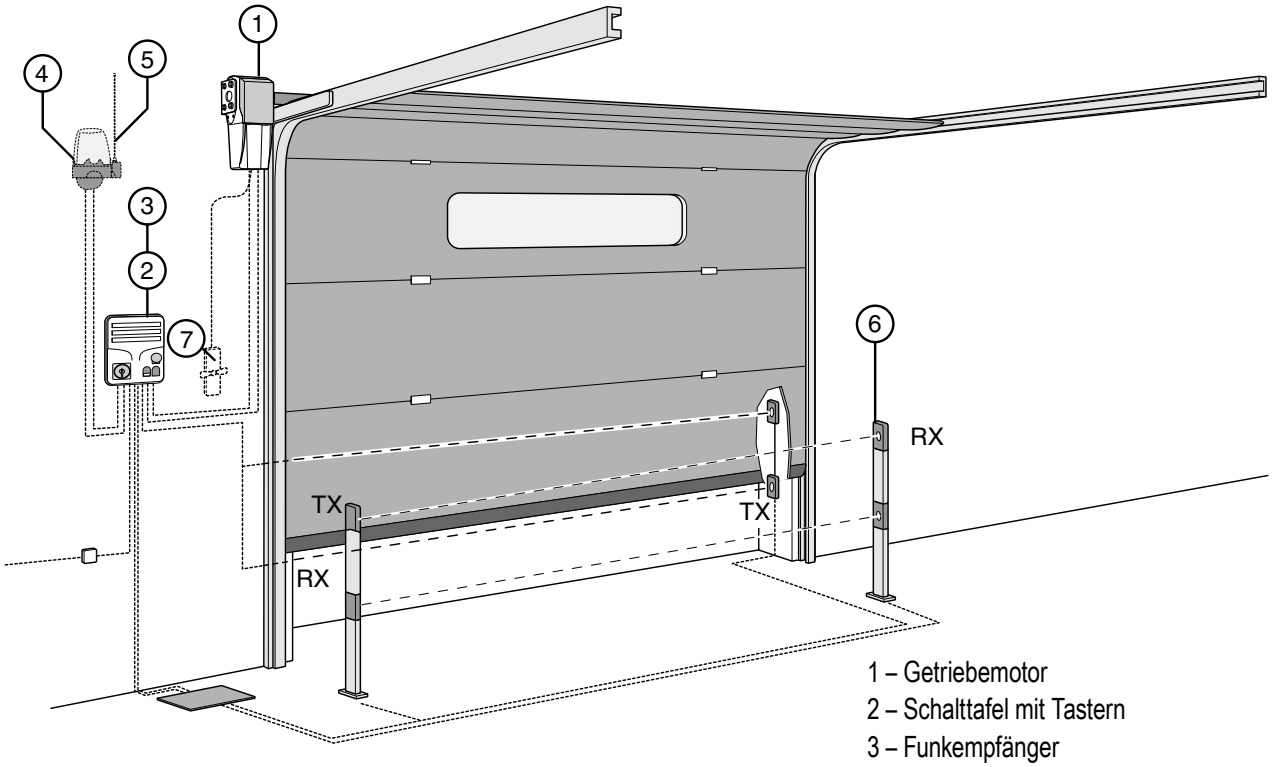

1 – Getriebemotor
2 – Schalttafel mit Tastern
3 – Funkempfänger
4 – Blinkleuchte
5 – Antenne
6 – Lichtschranke
7 – Motorentriegelung

5.4 Montage des Antriebs auf Sektionaltüren und –Tore

⚠ Die folgenden Aufbaumodelle dienen nur als Beispiel, da der Raum für die Anbringung des Antriebes unddas Zubehör sich je nach zur Verfügung stehendem Raum unterscheidet. Es ist Aufgabe des Installateurs die beste Lösung auszuwählen.

DIREKTKUPPLUNG
Der Antrieb CBX kann senkrecht über Direktkupplung auf der Federwelle mit Durchmesser 1 Zoll (=25,4 mm) angebracht werden.
Er kann auch waagerecht montiert werden.
Es muss das geeignete Zusatzgerät (Art. C006 oder C009) verwendet werden.





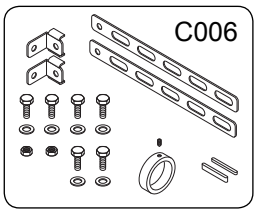

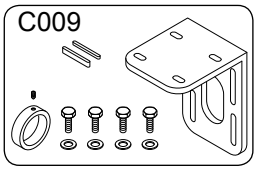

Achtung! Bevor der Antriebskopf in die Stange gesteckt wird, das Tor öffnen, um die Drehrichtung der Kabeltrommel zu überprüfen. Antrieb je nach Drehrichtung senkrecht oder waagerecht einstecken (siehe Abbildung).

SENKRECHTMONTAGE

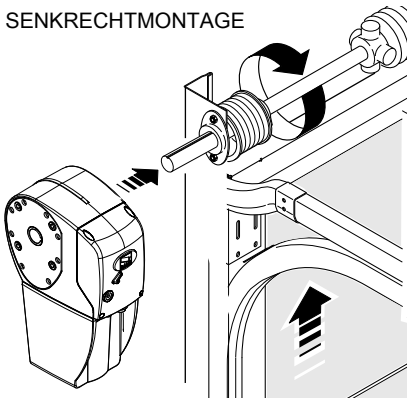

WAAGERECHTE MONTAGETALE

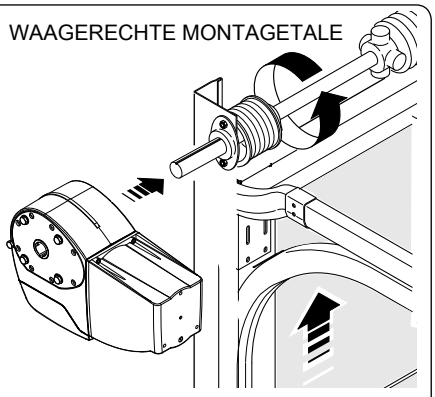

1) Antrieb mit Hilfe des Griffes in die Federwelle stecken.

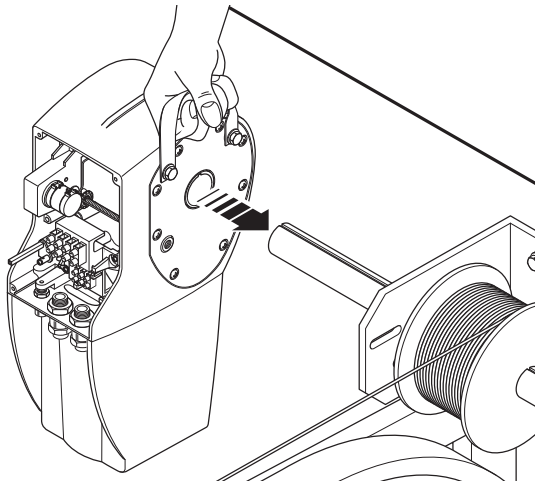

2) Getriebemotor durch Drehen des Stäbchens im Uhrzeigersinn entriegeln und das Tor so bewegen, dass die Aushöhlung der Federwelle mit der der hohlen Antriebswelle des Getriebemotors übereinstimmt.

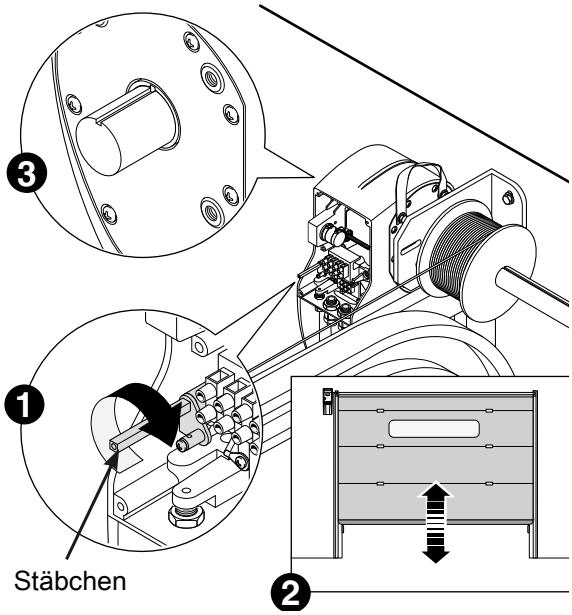

DEUTSCH

 © CAME cancelli automatici s.p.a. - Sämtliche in dieser Anleitung angegebenen Daten und Informationen können jederzeit ohne Vorankündigung seitens der CAME cancelli automatici s.p.a. abgeändert werden.

3) mit Zusatzgerät „C006“:

Je nach Wellentyp (siehe Abbildung A) A oder B zwischen die beiden Aushöhlungen stecken, Buchse auf die Welle stecken und mit dem Stift befestigen.

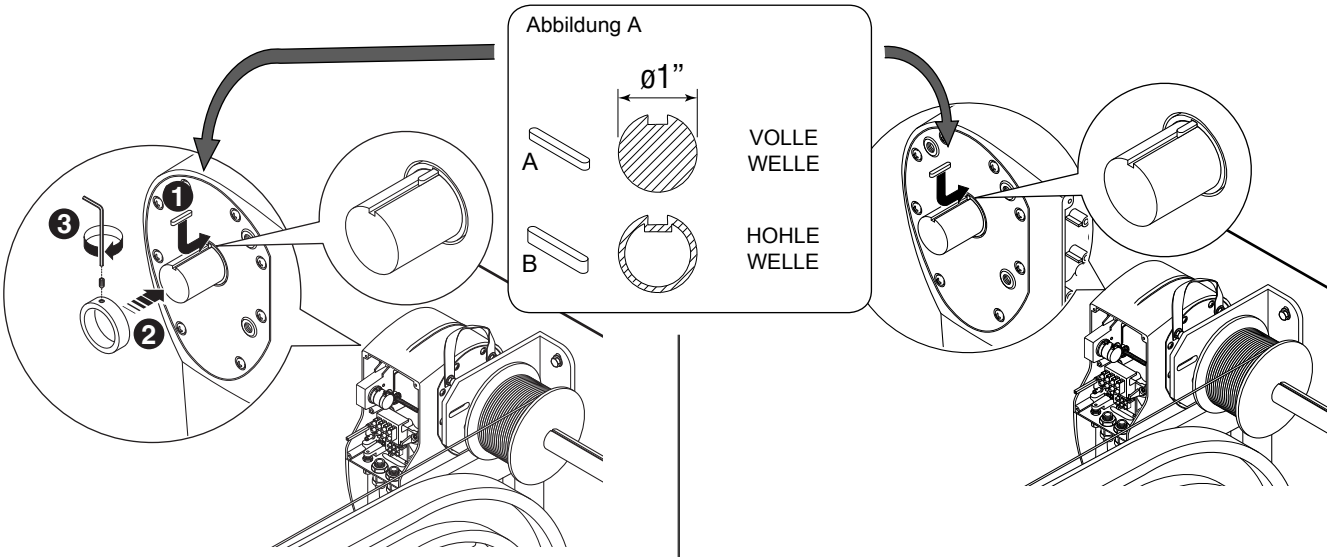

4) Bügel zusammenbauen und mit den mitgelieferten Schrauben am Antrieb befestigen (N.B.: nicht vollständig anziehen)

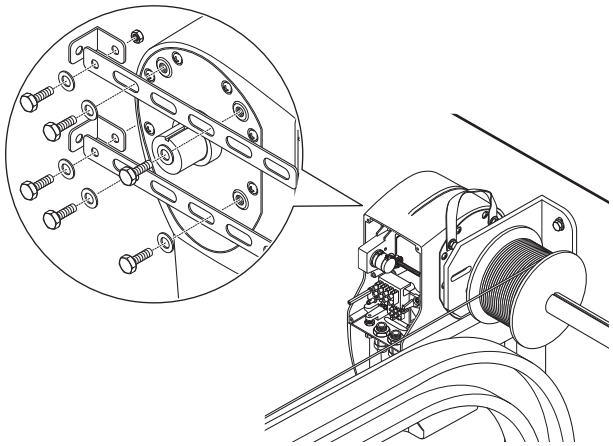

5) Bügel mit geeigneten Schrauben an der Wand befestigen. Schrauben auf dem Antrieb anziehen

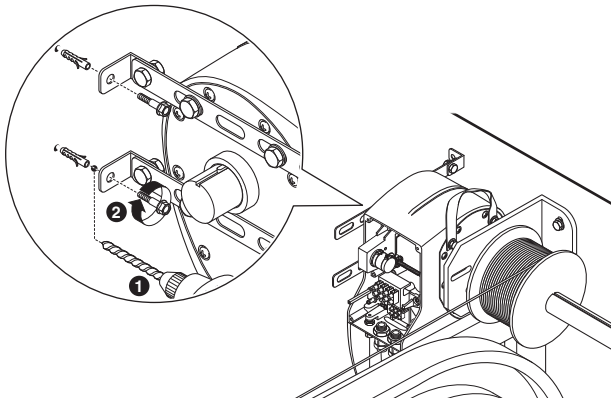

3) Mit Zusatzgerät „C009“:

Je nach Wellentyp (siehe Abbildung A) A oder B zwischen die beiden Aushöhlungen stecken.

4) Winkelbügel mit Schrauben UNI5739 M8x16 am Antrieb befestigen (N.B.: nicht vollständig anziehen)

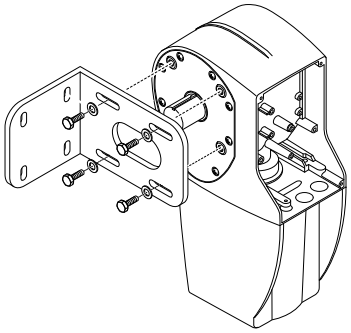

5) Bügel mit geeigneten Schrauben an der Wand befestigen. Schrauben auf dem Antrieb anziehen.

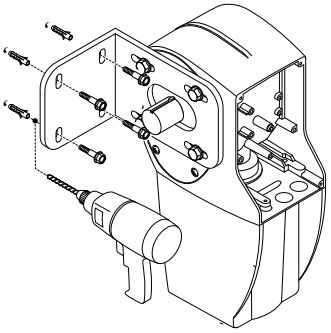

6) Buchse auf die Welle stecken und mit dem Stift UNI5927 M6x16 befestigen.

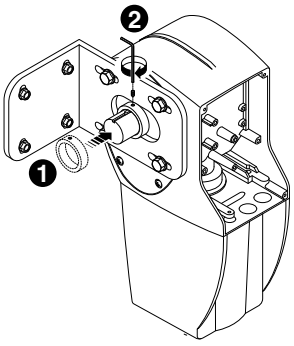

DEUTSCH

 © CAME cancelli automatici s.p.a. - Sämtliche in dieser Anleitung angegebenen Daten und Informationen können jederzeit ohne Vorankündigung seitens der CAME cancelli automatici s.p.a. abgeändert werden.

KETTENANTRIEB
Montage auf über 5,5 m hohen Sektionaltoren.
Es muss das Zusatzgerät (Art. C005) verwendet werden.

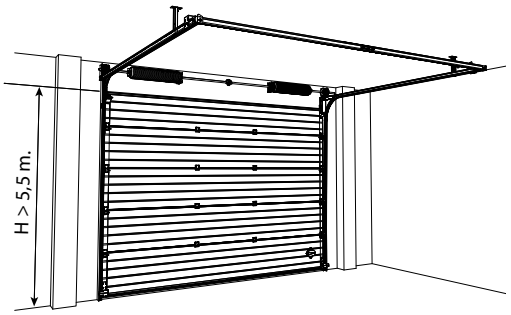

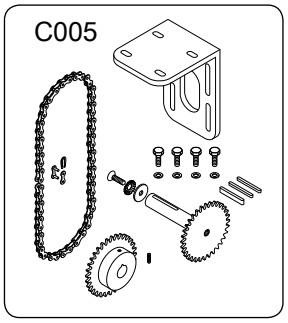

Achtung! Bevor der Antriebskopf in die Stange gesteckt wird, das Tor öffnen, um die Drehrichtung der Kabeltrommel zu überprüfen. Antrieb je nach Drehrichtung senkrecht oder waagerecht einstecken (siehe Abbildung).

SENKRECHTMONTAGE

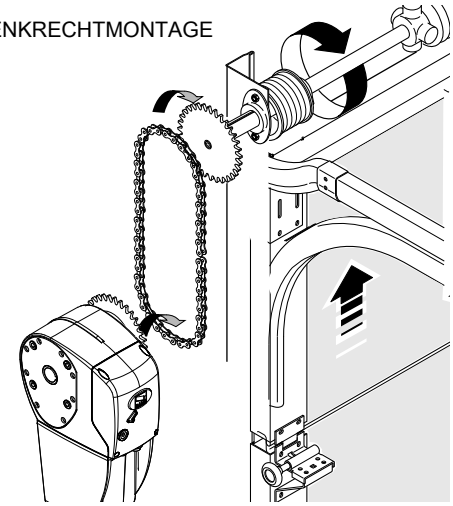

WAAGERECHTE MONTAGE

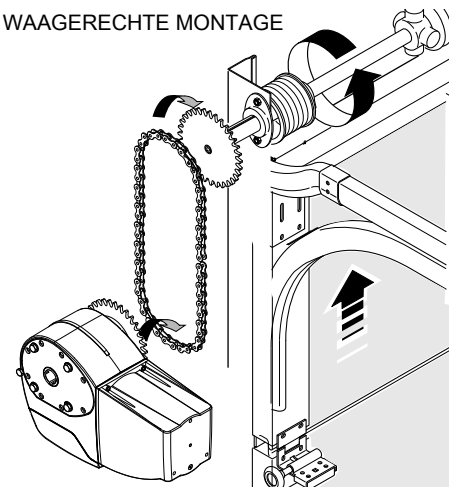

1) Zuerst A oder B (siehe Abbildung 1) und anschließend den Zahnkranz Z40 in Höhe der Stecklasche einstecken. Krone und Welle mit dem Stift befestigen.

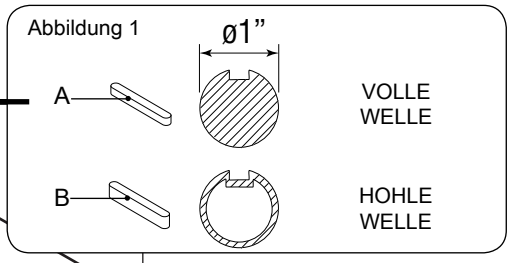

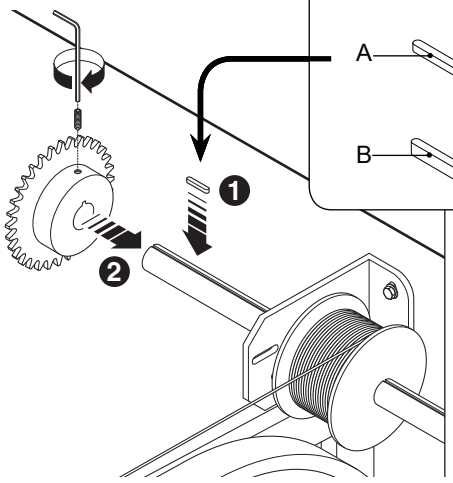

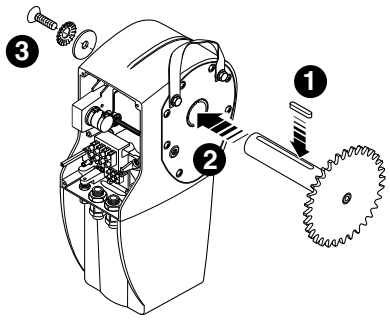

2) A in die Aushöhlung der gezahnten Ritzelwelle Z26 einführen, die Ritzelwelle in die hohle Welle des Antriebs einstecken und mit der Schraube UNI 5933 M6x16 und den zwei Unterlegscheiben auf der anderen Seite befestigen.

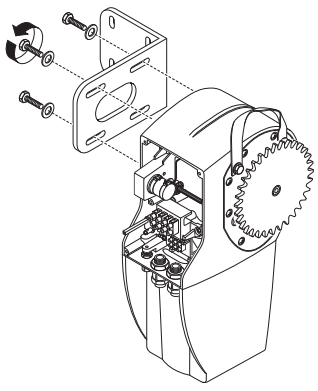

3) Winkelbügel mit den mitgelieferten Schrauben am Antrieb befestigen.

 © CAME cancelli automatici s.p.a. - Sämtliche in dieser Anleitung angegebenen Daten und Informationen können jederzeit ohne Vorankündigung seitens der CAME cancelli automatici s.p.a. abgeändert werden.

4) die beiden Enden der Kette mit der Kettenöse verbinden und über den Zahnkranz Z40 hängen.

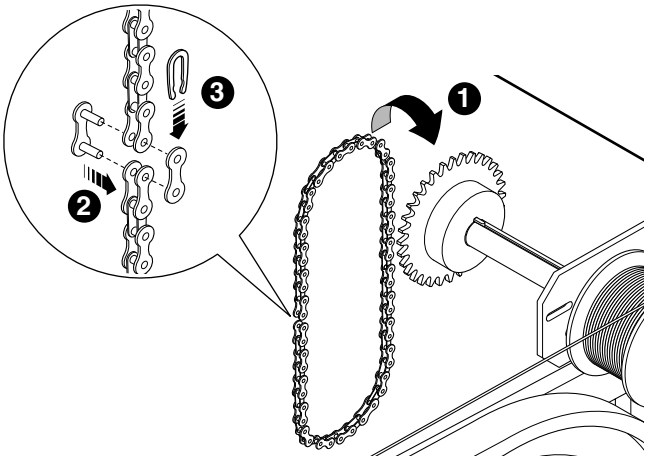

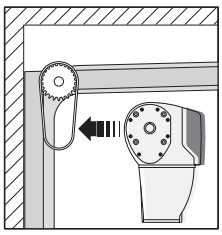

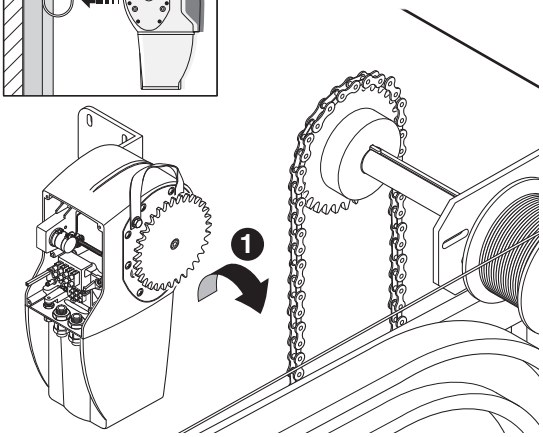

5) die Ritzelwelle des Antriebs an der aufgehängten Kette befestigen.

6) Getriebemotor durch Drehen des Stäbchens im Uhrzeigersinn entriegeln.

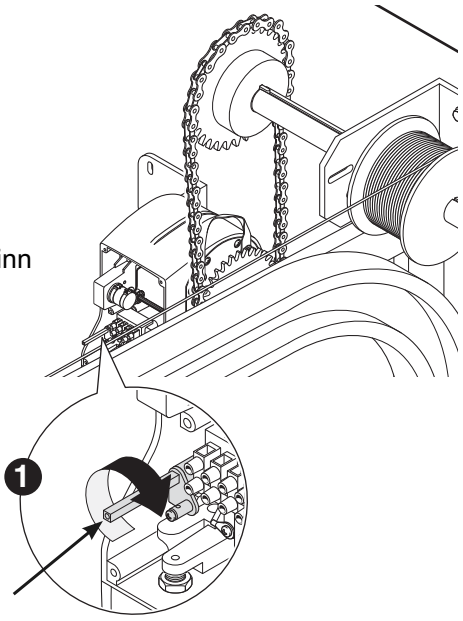

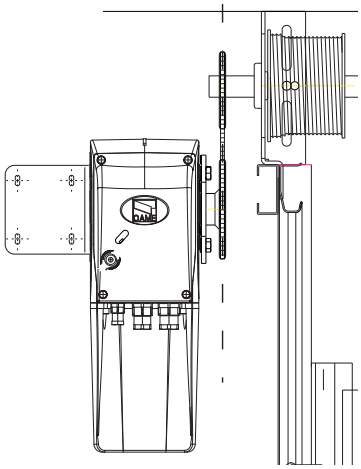

7) Winkelbügel des Antriebs mit geeigneten Schrauben befestigen, dabei darauf achten, dass die beiden Zahnkränze lotrecht sind.

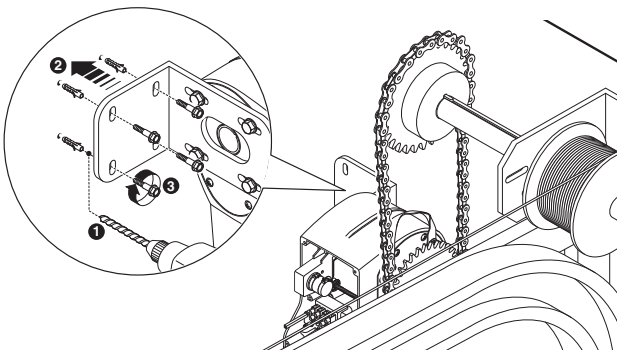

 © CAME cancelli automatici s.p.a. - Sämtliche in dieser Anleitung angegebenen Daten und Informationen können jederzeit ohne Vorankündigung seitens der CAME cancelli automatici s.p.a. abgeändert werden.

5.5 Montage des Antriebs auf Schiebetüren- und -Tore

EIN- UND ZWEIFLÜGELIGE TORE
Bei Montage auf ein- und zweiflügelige Schiebetore muss das Zusatzgerät C003 (Umlenkrolle für Schiebetore) verwendet werden.

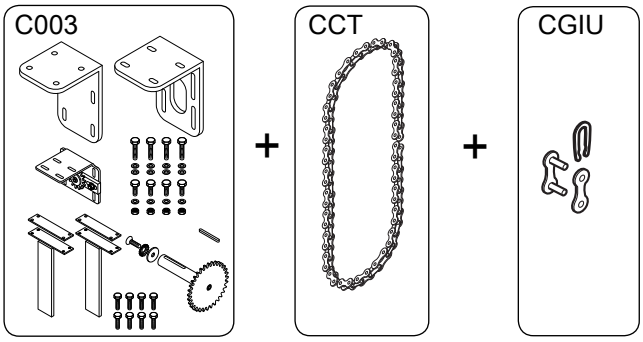

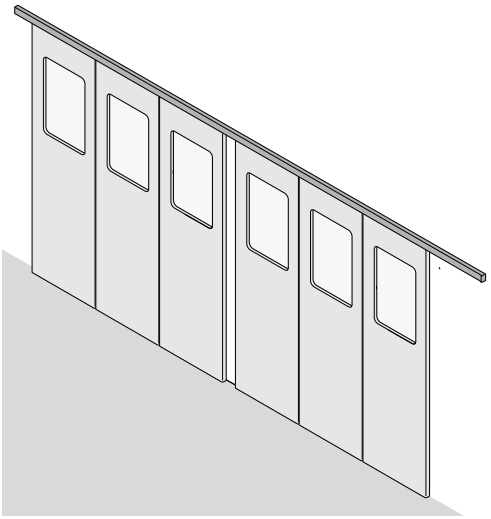

1) Die beiden Winkelbügel zusammen bauen und am Antrieb befestigen (siehe Abbildung).

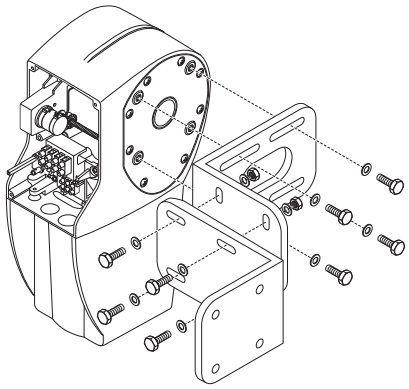

2) Stecklasche in die Aushöhlung der gezahnten Ritzelwelle Z26 einführen, die Ritzelwelle in die hohle Welle des Antriebs einstecken und mit der Schraube UNI 5933 M6x16 und den zwei Unterlegscheiben auf der anderen Seite befestigen.

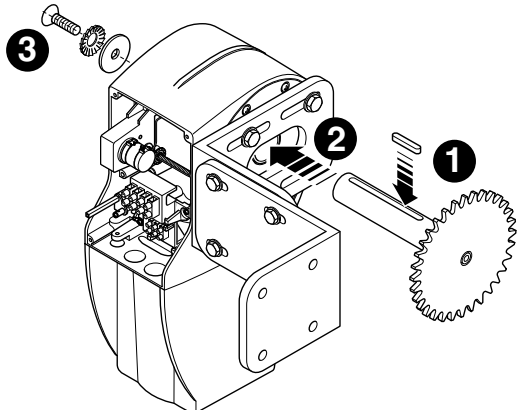

3) Das ganze oben rechts bzw. links vom Tor mit geeigneten Schrauben und Dübeln befestigen.

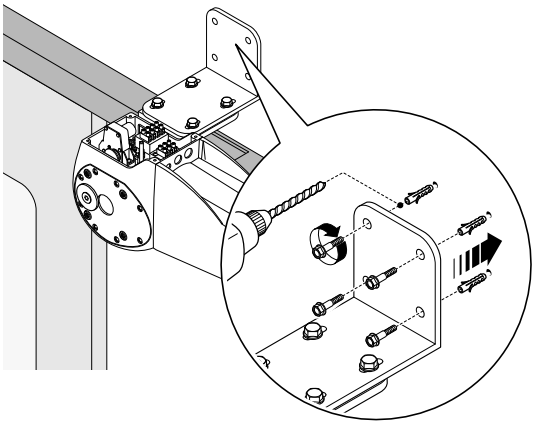

4) Umlenkrolle zur Kettenstraffung auf der dem Antrieb entgegen gesetzten Seite lotrecht zur Ritzelwelle befestigen.

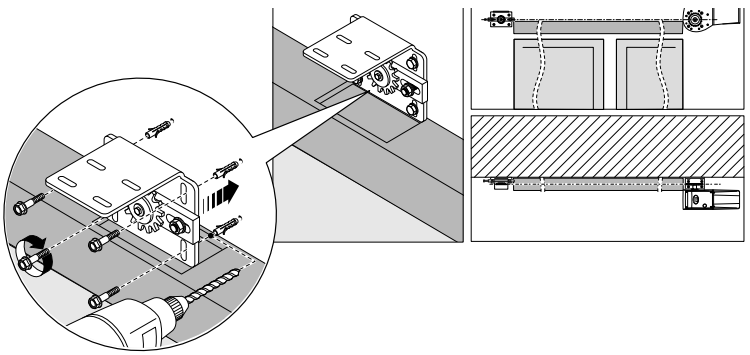

DEUTSCH

 © CAME cancelli automatici s.p.a. - Sämtliche in dieser Anleitung angegebenen Daten und Informationen können jederzeit ohne Vorankündigung seitens der CAME cancelli automatici s.p.a. abgeändert werden.

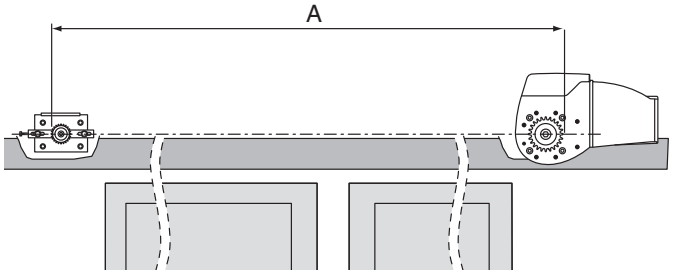

5) Die ½“ Kette (CCT) zwischen den Antrieb und die Umlenkrolle ziehen. Die Kette muss zwei mal so lang, wie die Distanz A, sein.

6) Die beiden Enden der Kette mit der Öse (CGIU) verbinden.

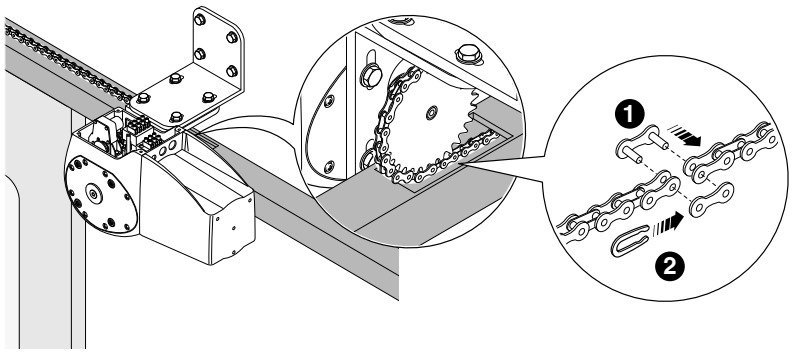

7) Die Kettenspannung mittels der Schraube in der Umlenkrolle regeln und anschließend mit den Muttern befestigen.

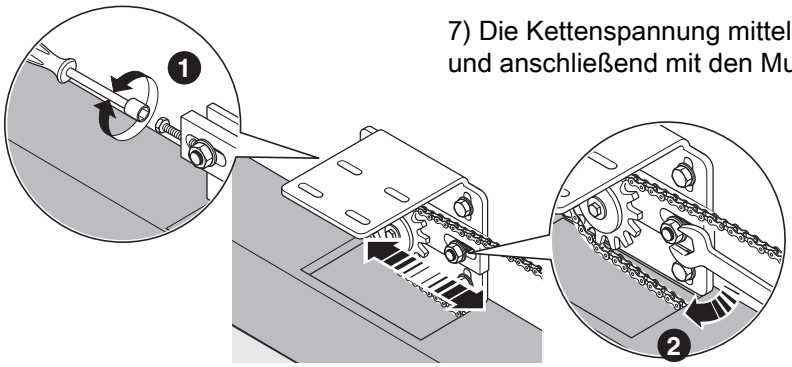

8) Bügel und Platten zuerst an der Kette und anschließend an den Torflügeln befestigen.

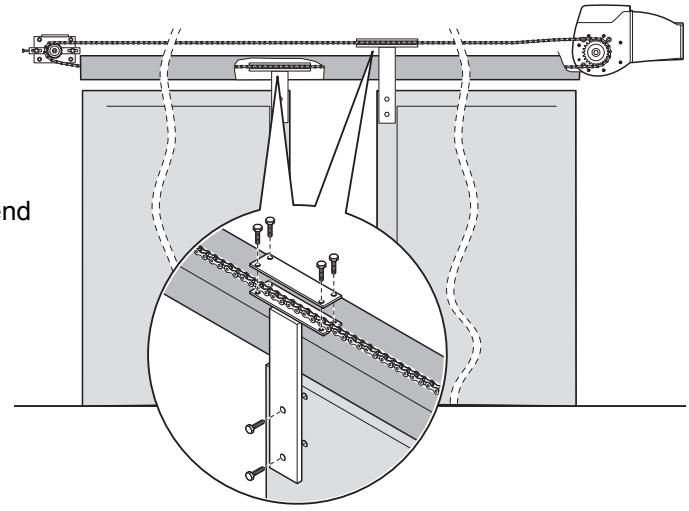

DEUTSCH

 © CAME cancelli automatici s.p.a. - Sämtliche in dieser Anleitung angegebenen Daten und Informationen können jederzeit ohne Vorankündigung seitens der CAME cancelli automatici s.p.a. abgeändert werden.

DEUTSCH

FALTTORE

Für die Montage auf Falttoren mit Sicherung gegen das Entgleisen muss das Zusatzgerät C004 (Umlenkrolle für Falttore) verwendet werden.

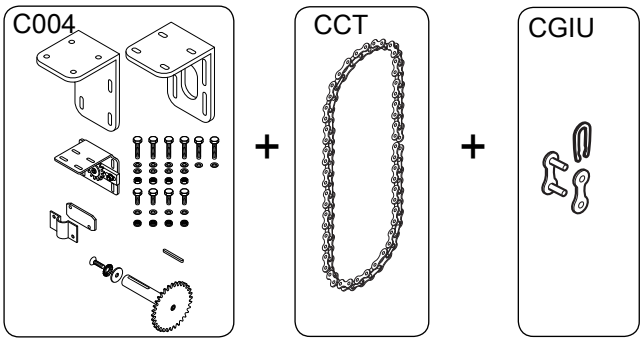

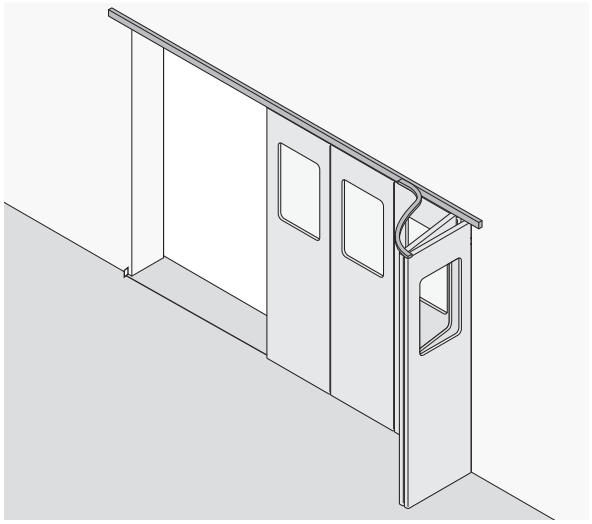

1) Die beiden Winkelbügel zusammen bauen und am Antrieb befestigen (siehe Abbildung).

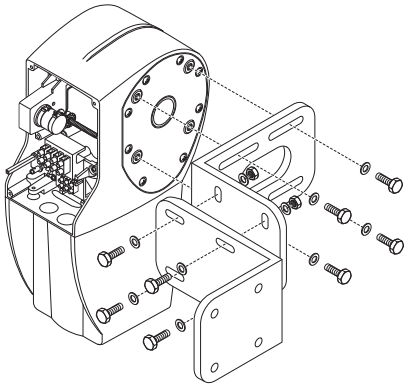

2) Stecklasche in die Aushöhlung der gezahnten Ritzelwelle Z26 einführen, die Ritzelwelle in die hohle Welle des Antriebs einstecken und mit der Schraube UNI 5933 M6x16 und den zwei Unterlegscheiben auf der anderen Seite befestigen.

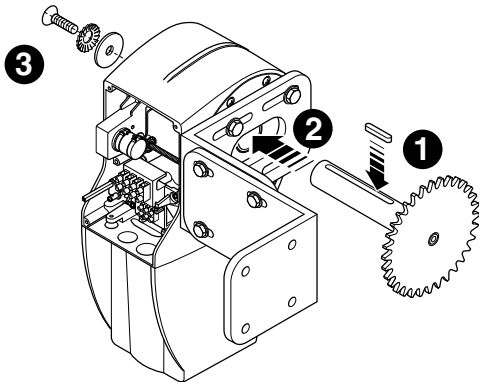

3) Das ganze oben rechts bzw. links vom Tor mit geeigneten Schrauben und Dübeln befestigen.

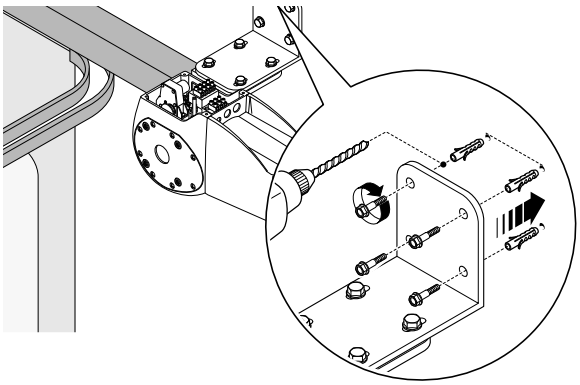

4) Umlenkrolle zur Kettenstraffung auf der dem Antrieb entgegen gesetzten Seite lotrecht zur Ritzelwelle befestigen.

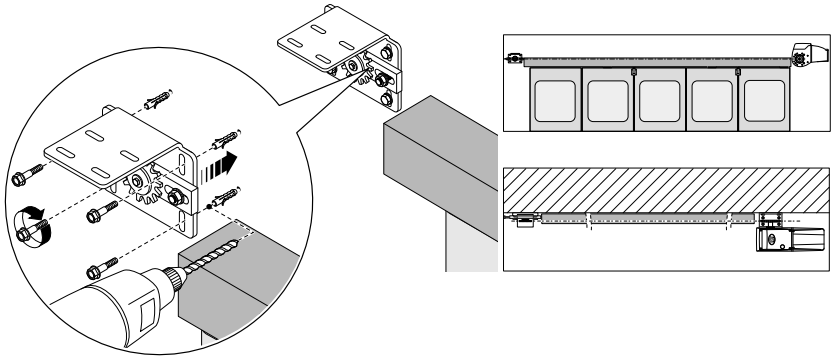

 © CAME cancelli automatici s.p.a. - Sämtliche in dieser Anleitung angegebenen Daten und Informationen können jederzeit ohne Vorankündigung seitens der CAME cancelli automatici s.p.a. abgeändert werden.

5) Die ½“ Kette (CCT) zwischen den Antrieb und die Umlenkrolle ziehen. Die Kette muss zwei mal so lang, wie die Distanz A, sein.

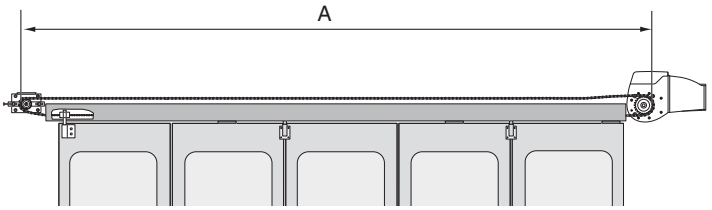

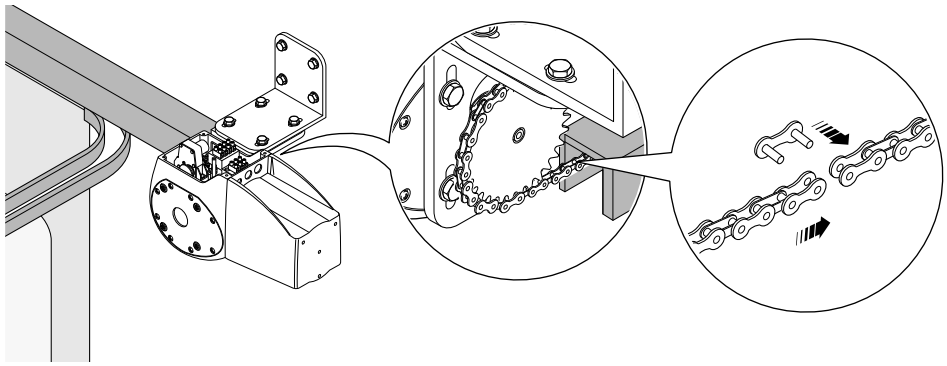

6) Die beiden Enden der Kette mit der Öse (CGIU) verbinden.

7) Die Kettenspannung mittels der Schraube in der Umlenkrolle regeln und anschließend mit den Muttern befestigen.

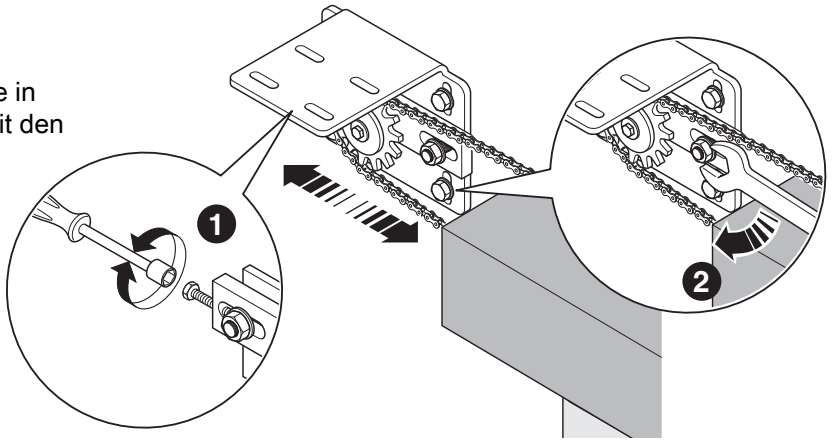

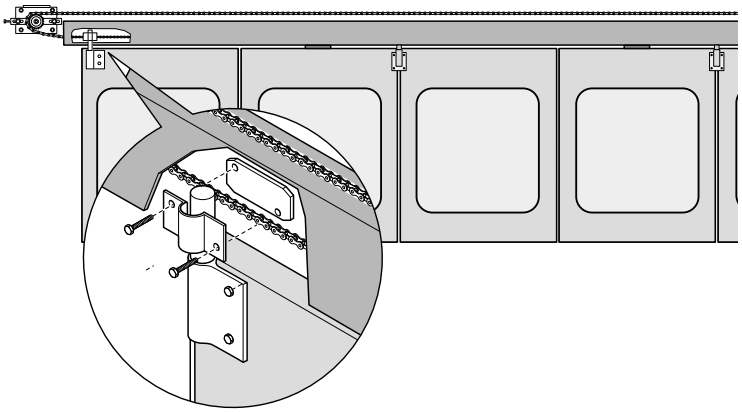

8) Bügel und Platten zuerst an der Kette und anschließend an den Torflügeln befestigen.

DEUTSCH

 © CAME cancelli automatici s.p.a. - Sämtliche in dieser Anleitung angegebenen Daten und Informationen können jederzeit ohne Vorankündigung seitens der CAME cancelli automatici s.p.a. abgeändert werden.

5.6 Elektrischer Anschluss an die Schalttafel von Antrieben mit Encoder

Für den elektrischen Anschluss angemessene Kabelrohre und Kabelführungen verwenden, um die angegebene Schutzart zu gewährleisten.
Für die Einstellung des Encoders die technischen Unterlagen der Schalttafel konsultieren.

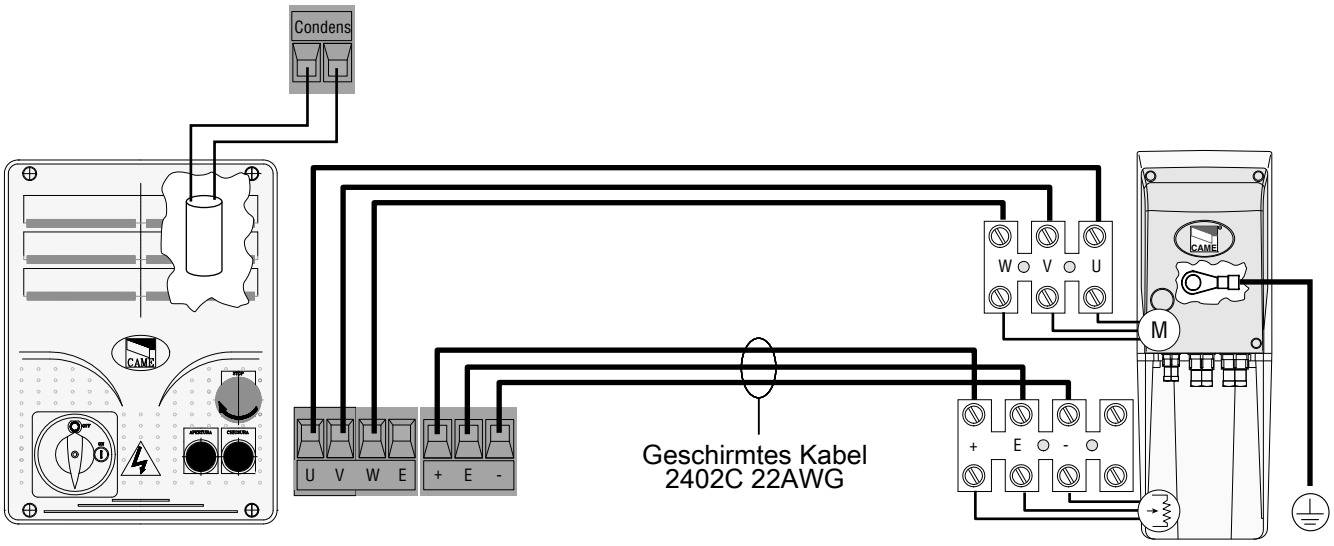

SCHALTTAFEL
ZCX10 / ZCX10C

GETRIEBEMOTOR
C-BXE / C-BXEK

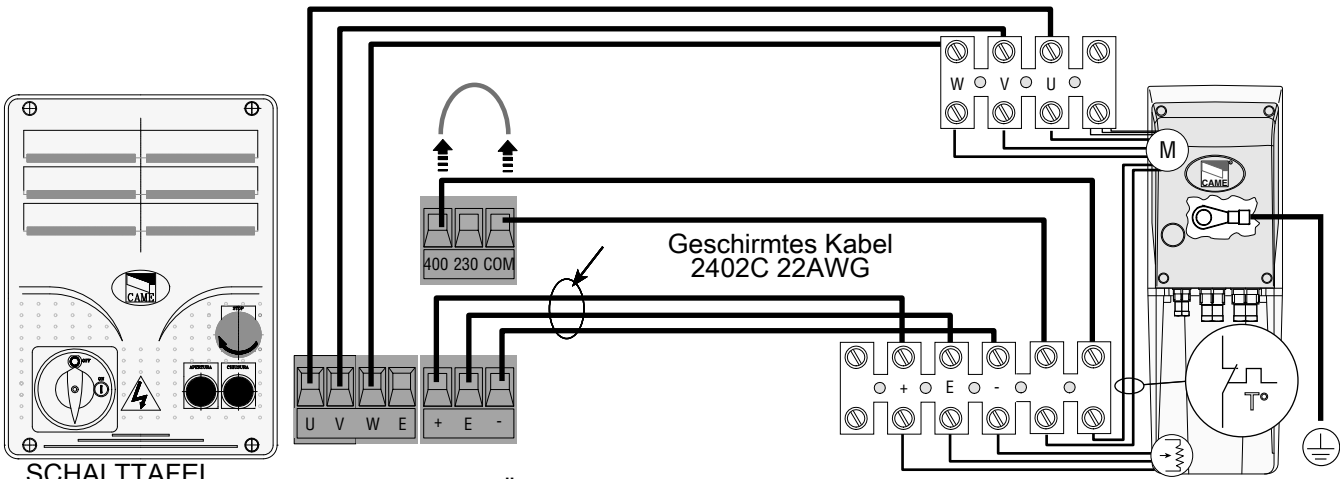

SCHALTTAFEL
ZT5 / ZT5C

Anmerkung: Überbrückung entfernen und die Drähte für den Temperaturschutz des Motors an die Klemmen „COM“ und „400“ anschließen.

GETRIEBEMOTOR
C-BXET

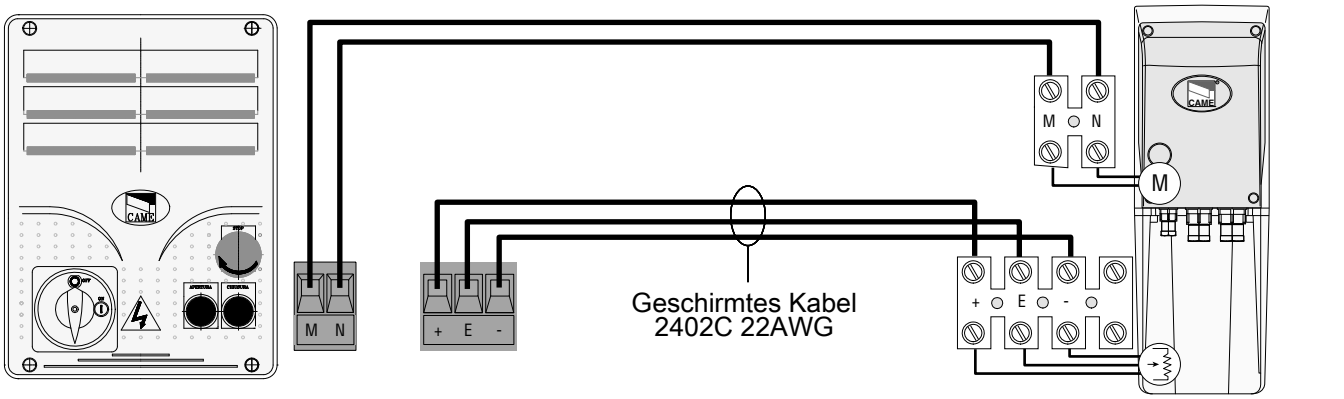

SCHALTTAFEL
ZL80 / ZL80C

GETRIEBEMOTOR
C-BXE24

DEUTSCH

 © CAME cancelli automatici s.p.a. - Sämtliche in dieser Anleitung angegebenen Daten und Informationen können jederzeit ohne Vorankündigung seitens der CAME cancelli automatici s.p.a. abgeändert werden.

Seiten **17** - Bestellnr. Anleitung: **119CT54** Fassung **2.1** - 03/2010 © CAME cancelli automatici s.p.a. - Sämtliche in dieser Anleitung angegebenen Daten und Informationen können jederzeit ohne Vorankündigung seitens der CAME cancelli automatici s.p.a. abgeändert werden.

5.7 Elektrischer Anschluss an die Schalttafel von Antrieben mit mechanischem Endlauf

Für den elektrischen Anschluss angemessene Kabelrohre und Kabelführungen verwenden, um die angegebene Schutzart zu gewährleisten.

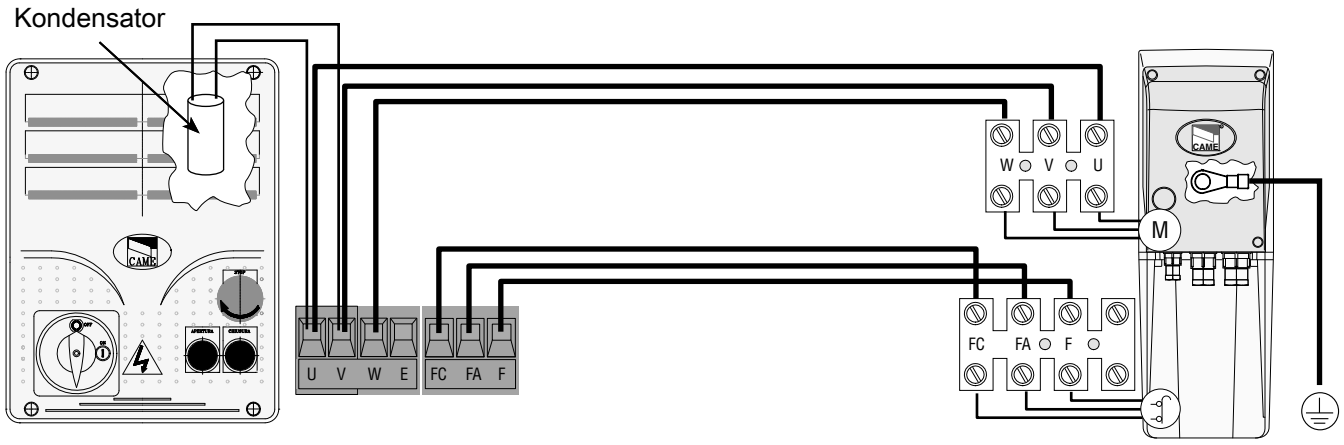

SCHALTTAFEL
ZC3 / ZC3C

GETRIEBEMOTOR
C-BX / C-BXK

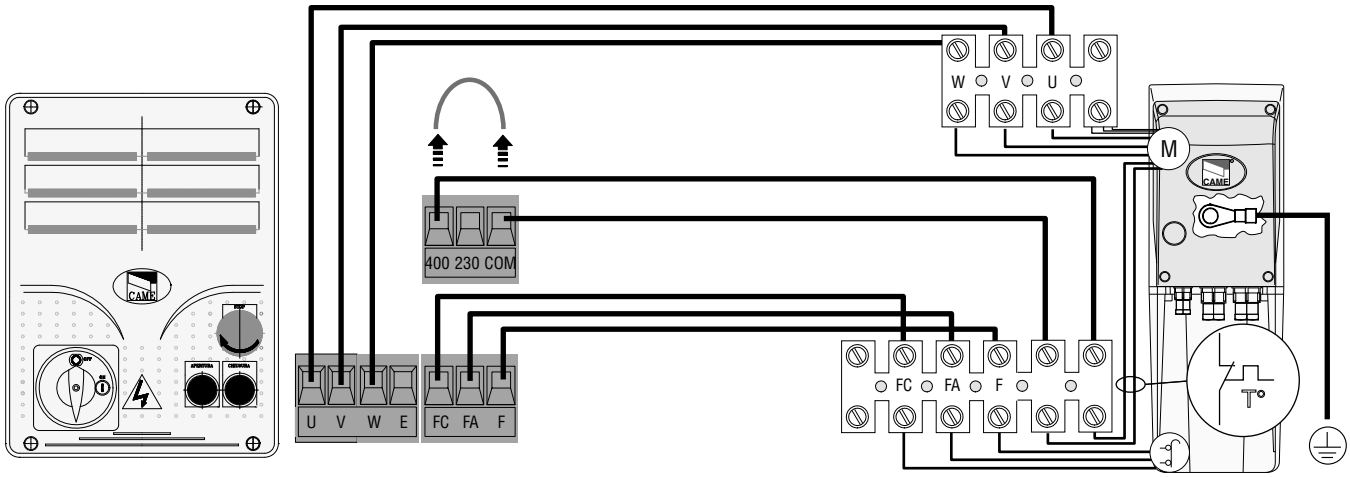

SCHALTTAFEL
ZT6 / ZT6C

Anmerkung: Überbrückung entfernen und die Drähte für den Temperaturschutz des Motors an die Klemmen „COM“ und „400“ anschließen.

GETRIEBEMOTOR
C-BXT

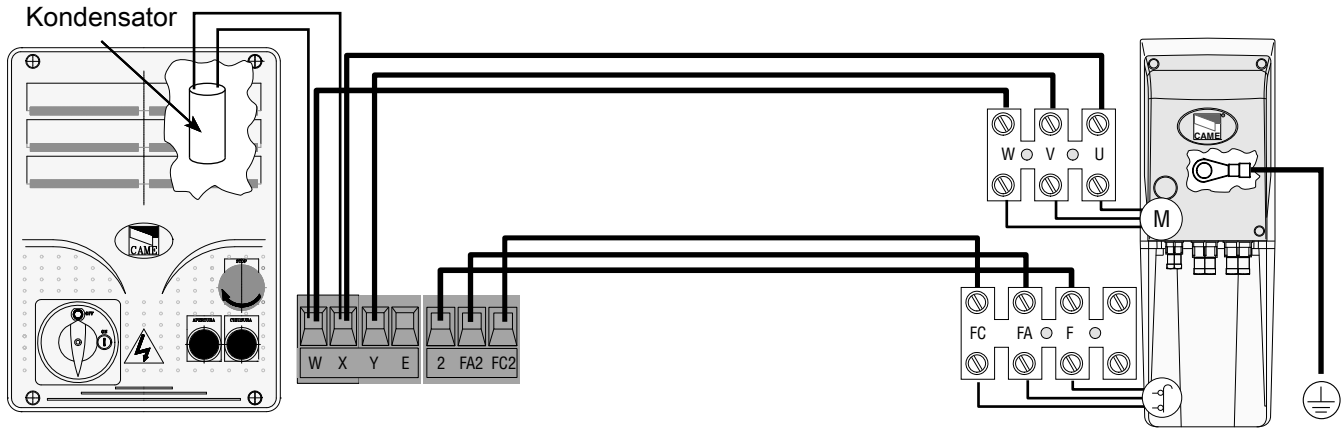

SCHALTTAFEL
ZM3E / ZM3EC

GETRIEBEMOTOR
C-BX / C-BXK

DEUTSCH

5.8 Direkter elektrischer Anschluss über Taster, nur für Antriebe C-BX / C-BXK

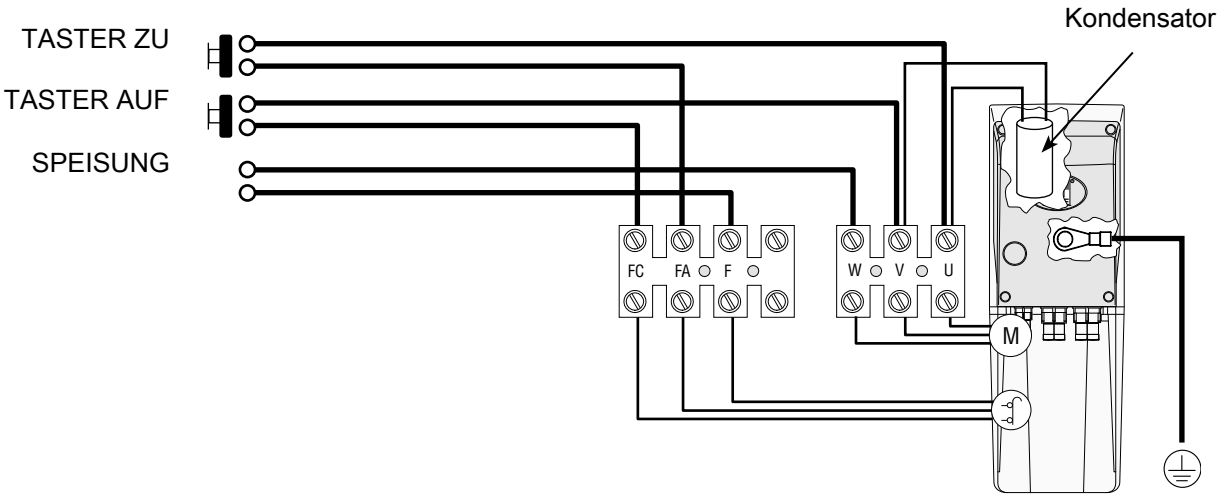

5.9 Einstellung der Endläufe (nur bei Modellen mit mechanischen Endläufen)

Überprüfen, dass das Tor geschlossen ist und beide Zahnkränze der Getriebeeinheit links liegen.
N.B.: der Antrieb ist schon in geschlossener Position eingestellt, d. h. der Endlauf-Mikroschalter im Zulauf ist aktiv.

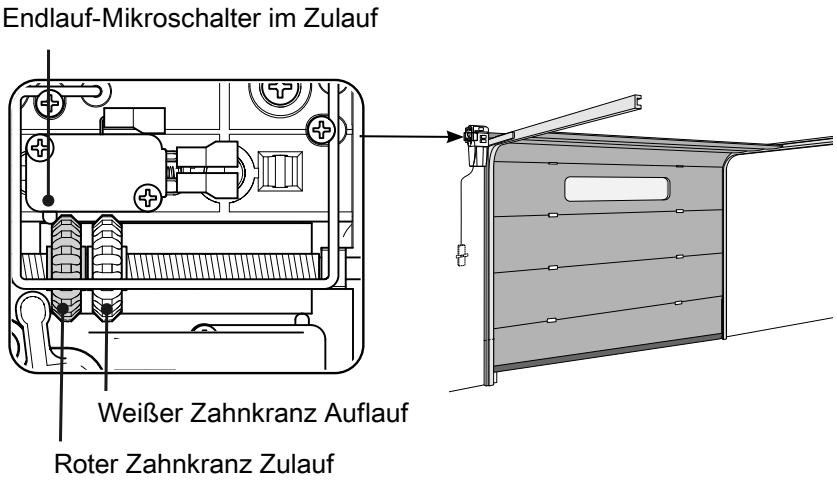

Vollständigen Auflauf von Hand oder über Befehlstaster auf der Schalttafel durchführen. Die beiden Zahnkränze verschieben sich nach rechts.

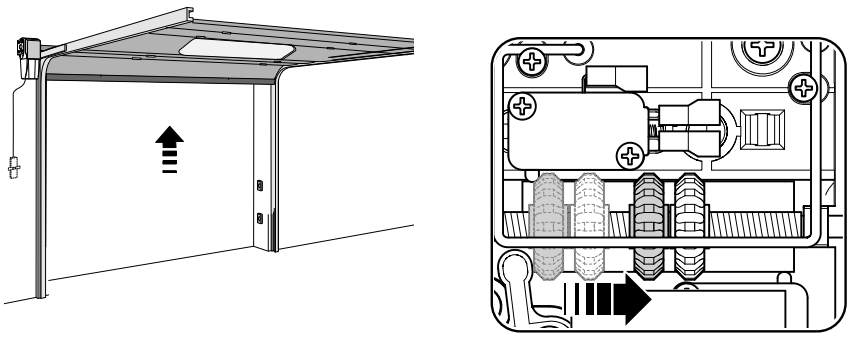

DEUTSCH

 © CAME cancelli automatici s.p.a. - Sämtliche in dieser Anleitung angegebenen Daten und Informationen können jederzeit ohne Vorankündigung seitens der CAME cancelli automatici s.p.a. abgeändert werden.

Mit Hilfe eines Schraubenziehers, die Endlauffeder von den Zahnkränzen abheben, den weißen Zahnkranz von Hand drehen, bis er den Auflauf-Mikroschalter erreicht und anschließend die Feder wieder auf die Zahnkränze legen.

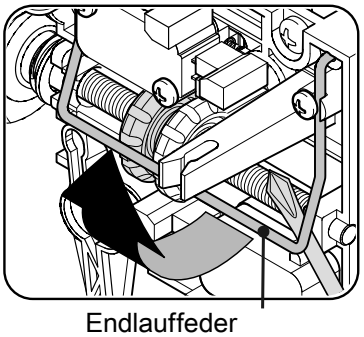

Endlauffeder

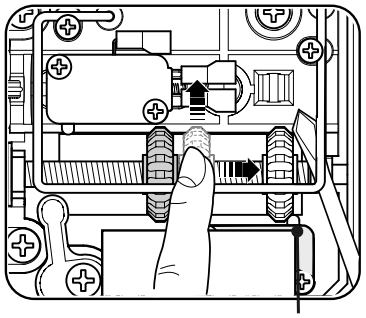

Endlauf-Mikroschalter Auflauf

Vollständigen Zulauf durchführen und überprüfen, dass das Entriegelungsstäbchen nicht durch den Nothebel beeinträchtigt wird. N.B.: der Nothebel ermöglicht die Entriegelung im Notfall (CMS oder C002) nur bei geschlossenem Tor.

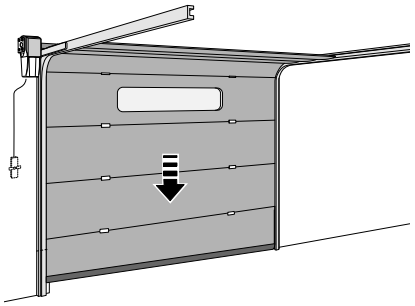

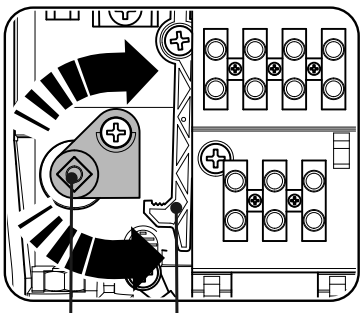

Nothebel

Entriegelungsstäbchen

Achtung! Bei Sektionaltoren kann nach der Einstellung ein Freiraum zwischen der Unterseite des Tores und dem Boden auftreten. Um diesen zu beseitigen, den Mikrometerhebel eine Stufe höher oder niedriger stellen, um das Tor um ca. einen cm anzuheben bzw. zu senken.

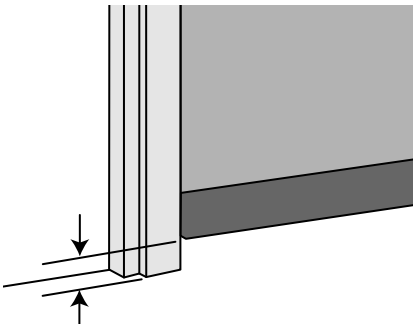

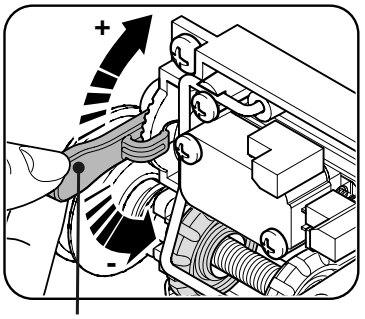

Mikrometerhebel

Wichtig! Bei Montage des Antriebs auf Schiebe- und Falttoren den Nothebel und die entsprechende Feder entfernen.

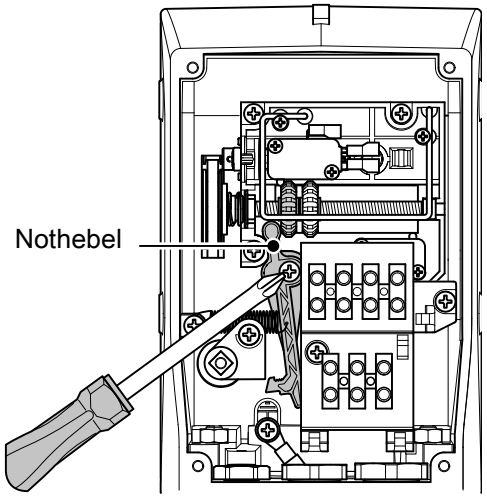

Nothebel

 © CAME cancelli automatici s.p.a. - Sämtliche in dieser Anleitung angegebenen Daten und Informationen können jederzeit ohne Vorankündigung seitens der CAME cancelli automatici s.p.a. abgeändert werden.

5.10 Regolazione della molla di finecorsa (solo per modelli con Encoder)

Vor der Einstellung den Torlauf, wie in den technischen Unterlagen der Schalttafel beschrieben, einstellen. Nach der Torlaufeinstellung überprüfen, dass das Tor geschlossen ist und der Zahnkranz der Getriebeeinheit sich links befindet.

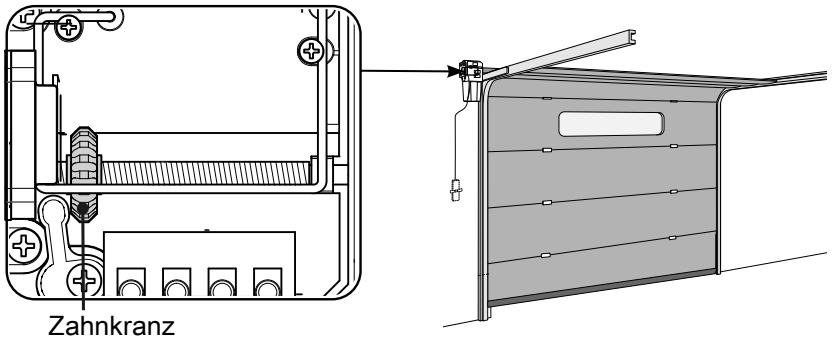

Endlauffeder vom Haltebügel abheben und über den Zahnkranz legen.
Wichtig! Bei auf Schiebe- und Falttoren montierten Antrieben die Endlauffeder nicht vom Haltebügel abheben.

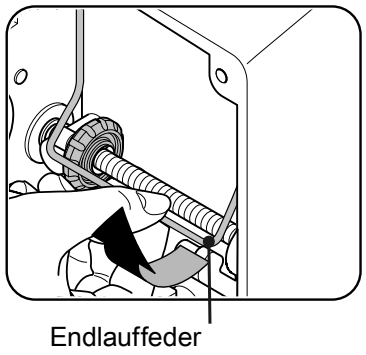

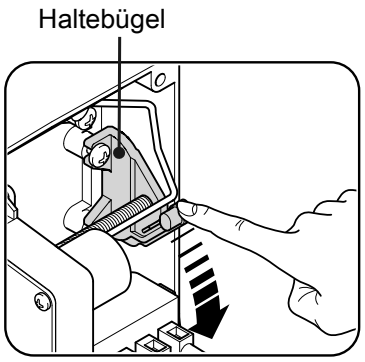

Überprüfen, dass das Entriegelungsstäbchen nicht durch den Nothebel beeinträchtigt wird.
N.B.: der Nothebel ermöglicht die Entriegelung im Notfall (CMS oder C002) nur bei geschlossenem Tor.

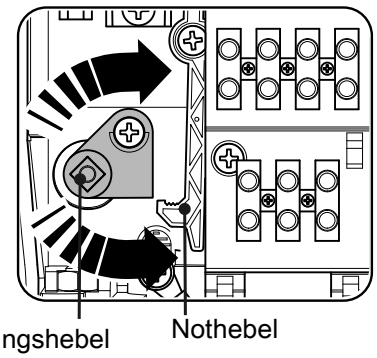

DEUTSCH

 © CAME cancelli automatici s.p.a. - Sämtliche in dieser Anleitung angegebenen Daten und Informationen können jederzeit ohne Vorankündigung seitens der CAME cancelli automatici s.p.a. abgeändert werden.

Seiten **21** - Bestellnr. Anleitung: **119CT54** Fassung **2.1** - 03/2010 © CAME cancelli automatici s.p.a. - Sämtliche in dieser Anleitung angegebenen Daten und Informationen können jederzeit ohne Vorankündigung seitens der CAME cancelli automatici s.p.a. abgeändert werden.

5.11 Montage des Deckels

1) Nach Beendigung der Montage und der elektrischen Anschlüsse, den Deckel, wie angegeben, durchbohren 13,5 mm.

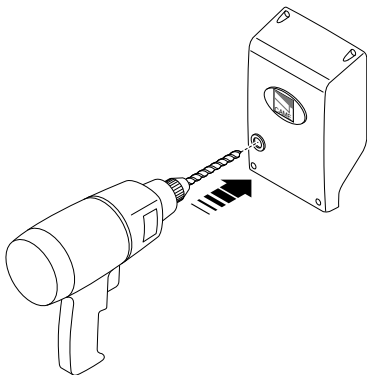

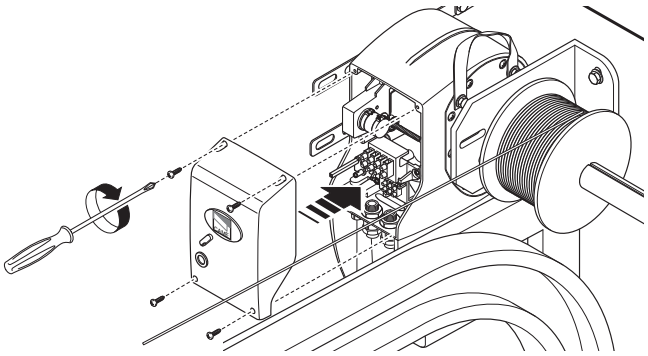

2) Deckel mit den vier mitgelieferten Schrauben befestigen.

3) Entriegelungshebel in das Loch stecken und mit der Schraube und Unterlegscheibe befestigen.

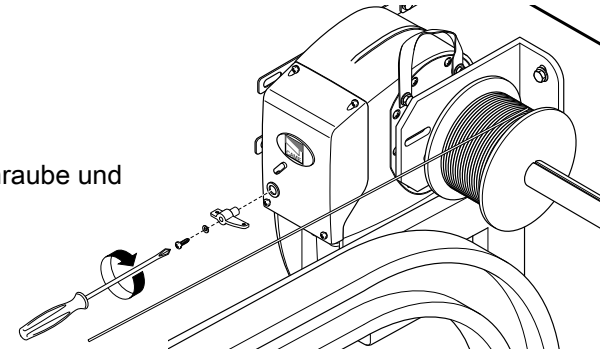

5.12 Handwinde

Die Handwinde für Sektionaltore (optionell) dient dazu, das Tor über eine Kugelkette zu öffnen bzw. schließen. Sie kann sowohl bei senkrecht, wie bei waagerecht montierten Antrieben verwendet werden.

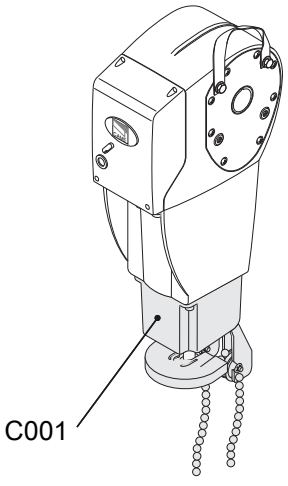

5.13 Notentriegelung

Für die Entriegelung des Getriebemotors (nur bei geschlossenem Tor) können optionelle Einrichtungen mit individuellem Schlüssel (CMS) oder mit Griff und Kordelzugentriegelung (C002) verwendet werden.

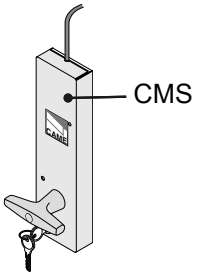

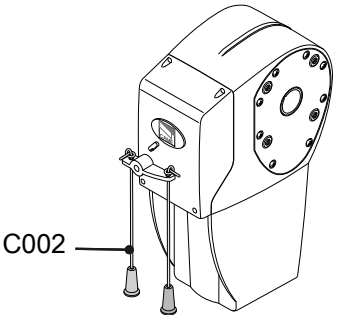

6 Sicherheitshinweise

Wichtige allgemeine Sicherheitshinweise

Dieses Produkt darf ausschließlich für den Zweck verwendet werden, für den es entwickelt wurde. Andere Verwendungszwecke sind unbefugt und gefährlich. Der Hersteller ist nicht für etwaige durch ungefugte, fehlerhafte und unangemessene Verwendung verursachte Schäden verantwortlich. Tätigkeiten im Bereich der Gleise und der sich bewegenden Teile vermeiden. Den Aktionsradius des Tores vermeiden. Nicht versuchen das sich bewegende tor festzuhalten, dies könnte zu Gefahrensituationen führen.

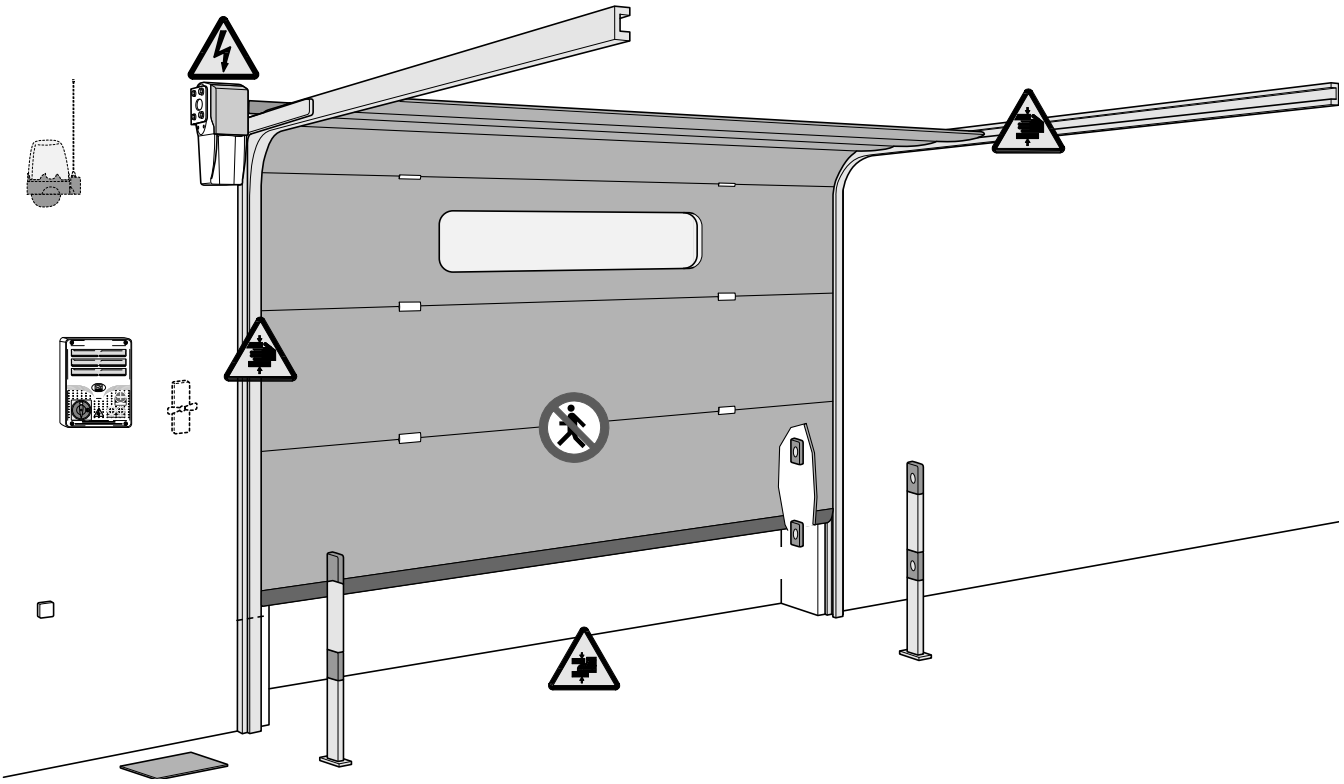

Kinder dürfen sich nicht in der Nähe des Tores aufhalten oder dort spielen. Handsender oder andere Befehlsgeber außerhalb der Reichweite von Kindern aufbewahren, um unbeabsichtigte Torbewegungen zu vermeiden.
Den Antrieb nicht verwenden, sobald er nicht in der üblichen Weise funktioniert.



Vorsicht Quetschgefahr Hände



Gefahr! Unter Strom stehende Teile



Vorsicht Quetschgefahr Füße



Durchgang während der Torbewegung verboten.

 © CAME cancelli automatici s.p.a. - Sämtliche in dieser Anleitung angegebenen Daten und Informationen können jederzeit ohne Vorankündigung seitens der CAME cancelli automatici s.p.a. abgeändert werden.

Seiten **23** - Bestellnr. Anleitung: **119CT54** Fassung **2.1** - 03/2010 © CAME cancelli automatici s.p.a. - Sämtliche in dieser Anleitung angegebenen Daten und Informationen können jederzeit ohne Vorankündigung seitens der CAME cancelli automatici s.p.a. abgeändert werden.

7 Wartung

7.1 Regelmäßige Wartung

Die regelmäßige Wartung durch den Verwender besteht in: Säuberung der Lichtschranken und Kontrolle der Funktionstüchtigkeit der Sicherheitsvorrichtungen sowie die Entfernung etwaiger Hindernisse, die den Korrekten Betrieb der Anlage verhindern.

-1 Eine regelmäßige Kontrolle der Schmierung und der Halteschrauben ist ratsam.

-2 Um die Sicherheitsvorrichtungen zu überprüfen, während des Zulaufs einen Gegenstand vor den Lichtschranken bewegen. Wenn der Antrieb reversiert oder stehen bleibt, funktionieren die Lichtschranken in korrekter Weise. Dies ist die einzige Wartungsmaßnahme, die durchgeführt wird, während das Tor unter Strom steht.

-3 Vor jeder Wartungsmaßnahme Strom abstellen, um etwaige Gefahrensituationen durch versehentliche Torbewegung zu vermeiden.

-4 Die Lichtschranken mit einem mit Wasser befeuchteten Tuch säubern. Keine Lösungsmittel oder andere Chemikalien verwenden, sie könnten die Lichtschranken beschädigen.

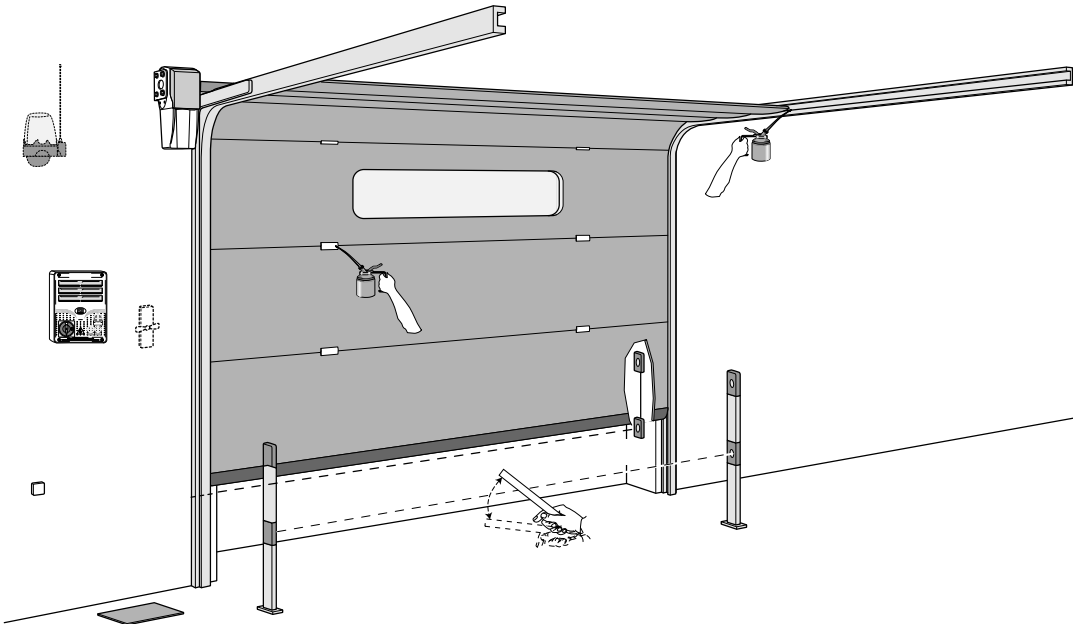

-5 Im Fall von nicht normalem Rütteln und Quietschen die Torgelenke schmieren (siehe Abbildung).

-6 Überprüfen, dass sich keine Pflanzen im Aktionsradius der Lichtschranken und keine Hindernisse im Aktionsradius des Tores befinden.

7.2 Problemlösung

STÖRUNGEN	POSSIBILI CAUSE	KONTROLLEN UND MÄNGELBESEITIGUNG
Tor öffnet und schließt nicht	·3 keine Stromversorgung ·4 Getriebemotor ist entriegelt ·5 Handsenderbatterie leer ·6 Handsender kaputt ·7 Stop-Taster verklemmt oder kaputt ·8 Auf-/Zu-Taster bzw. Schlüsseltaster verklemmt	*Strom kontrollieren Kundendienst anrufen Batterien ersetzen Kundendienst anrufen Kundendienst anrufen Kundendienst anrufen
Tor öffnet aber schließt nicht	·9 Lichtschranken belastet ·10 Sicherheitsleisten belastet	* Überprüfen, dass die Lichtschranken sauber sind und korrekt funktionieren Kundendienst anrufen
Tor schließt aber öffnet nicht	·10 Sicherheitsleisten belastet	Kundendienst anrufen
Blinkleuchte funktioniert nicht	Glühbirne durchgebrannt	• Rivolgersi all'assistenza

Register für regelmäßige Wartung durch den Nutzer (alle 6 Monate)

Datum	Bemerkungen	Unterschrift

7.3 Außerplanmäßige Wartung

⚠ Die folgende Tabelle dient der Eintragung von außerplanmäßigen Wartungsmaßnahmen, Reparationen und Verbesserungen, die von Fachfirmen durchgeführt wurden.
N.B.: außerplanmäßige Wartungsmaßnahmen müssen von Fachleuten durchgeführt werden.

Register außerplanmäßige Wartungen

Stempel Installateur	Name des Fachmanns
	Datum der Maßnahme
	Unterschrift des Fachmanns
	Unterschrift des Auftraggebers
Durchgeführte Maßnahme _____	
_____	
_____	

Stempel Installateur	Name des Fachmanns
	Datum der Maßnahme
	Unterschrift des Fachmanns
	Unterschrift des Auftraggebers
Durchgeführte Maßnahme _____	
_____	
_____	

Stempel Installateur	Name des Fachmanns
	Datum der Maßnahme
	Unterschrift des Fachmanns
	Unterschrift des Auftraggebers
Durchgeführte Maßnahme _____	
_____	
_____	

 © CAME cancelli automatici s.p.a. - Sämtliche in dieser Anleitung angegebenen Daten und Informationen können jederzeit ohne Vorankündigung seitens der CAME cancelli automatici s.p.a. abgeändert werden.

Stempel Installateur	Name des Fachmanns
	Datum der Maßnahme
	Unterschrift des Fachmanns
	Unterschrift des Auftraggebers
Durchgeführte Maßnahme _____	
_____	
_____	

Stempel Installateur	Name des Fachmanns
	Datum der Maßnahme
	Unterschrift des Fachmanns
	Unterschrift des Auftraggebers
Durchgeführte Maßnahme _____	
_____	
_____	

8 Abbruch und Entsorgung

Zum Schutz der Umwelt wendet die CAME CANCELLI AUTOMATICI S.p.A. das Umweltmanagement gemäß UNI EN ISO 14001 an. Wir bitten Sie, diese Umweltschutzsorge, die für CAME eine Grundlage der Fertigungs- und Marktstrategien ist, durch Beachtung der Entsorgungsangaben weiterzuführen:

ENTSORGUNG DER VERPACKUNG
Die Bestandteile der Verpackung (Karton, Plastik usw.) können getrennt gesammelt mit dem normalen Hausmüll entsorgt werden.
Vor der Entsorgung, ist es empfehlenswert sich über die am Installationsort geltenden Vorschriften zu informieren.
NICHT IN DER UMWELT ZERSTREUEN!

ENTSORGUNG DES PRODUKTES
Unsere Produkte bestehen aus verschiedenen Materialien. Der größte Teil davon (Aluminium, Plastik, Eisen, Stromkabel) kann mit dem Hausmüll entsorgt werden. Sie können durch getrennte Sammlung in zugelassenen Fachbetrieben recycelt werden.
Andere Bestandteile (Steuerplatinen, Batterien der Handsender usw.) können Schadstoffe enthalten. Sie müssen dementsprechend entfernt und in zugelassenen Fachbetrieben recycelt werden.
Vor der Entsorgung, ist es empfehlenswert sich über die am Installationsort geltenden Vorschriften zu informieren.
NICHT IN DER UMWELT ZERSTREUEN!

 © CAME cancelli automatici s.p.a. - Sämtliche in dieser Anleitung angegebenen Daten und Informationen können jederzeit ohne Vorankündigung seitens der CAME cancelli automatici s.p.a. abgeändert werden.

REGISTRO NAZIONALE PRODUTTORI ITALIANI
CAME CANCELLI AUTOMATICI
386.109.V OTT. 2010
itpi

CAME France S.a. FRANCE
7, Rue Des Haras
Z.i. Des Hautes Patures
92737 **Nanterre Cedex**
(+33) 1 46 13 05 05
(+33) 1 46 13 05 00

GERMANY **CAME Gmbh**
Kornwestheimer Str. 37
70825 **Korntal** Munchingen Bei Stuttgart
(+49) 71 5037830
(+49) 71 50378383

CAME Automatismes S.a. FRANCE
3, Rue Odette Jasse
13015 **Marseille**
(+33) 4 95 06 33 70
(+33) 4 91 60 69 05

GERMANY **CAME Gmbh Seefeld**
Akazienstrasse, 9
16356 **Seefeld** Bei Berlin
(+49) 33 3988390
(+49) 33 39883985

CAME Automatismos S.a. SPAIN
C/juan De Mariana, N. 17-local
28045 **Madrid**
(+34) 91 52 85 009
(+34) 91 46 85 442

U.A.E. **CAME Gulf Fze**
Office No: S10122a2o210
P.O. Box 262853
Jebel Ali Free Zone - **Dubai**
(+971) 4 8860046
(+971) 4 8860048

CAME United Kingdom Ltd. GREAT BRITAIN
Unit 3 Orchard Business Park
Town Street, Sandiacre
Nottingham - Ng10 5bp
(+44) 115 9210430
(+44) 115 9210431

RUSSIA **CAME Rus**
Umc Rus Llc
Ul. Otradnaya D. 2b, Str. 2, office 219
127273, **Moscow**
(+7) 495 739 00 69
(+7) 495 739 00 69 (ext. 226)

CAME Group Benelux S.a. BELGIUM
Zoning Ouest 7
7860 **Lessines**
(+32) 68 333014
(+32) 68 338019

CHINA **CAME (Shanghai)**
Automatic Gates Co. Ltd.
1st Floor, Bldg 2, No. 1755, South Hongmei Road
Shanghai 200237
(+86) 021 61255005
(+86) 021 61255007

CAME Americas Automation Llc U.S.A
11405 NW 122nd St.
Medley, FL 33178
(+1) 305 433 3307
(+1) 305 396 3331

PORTUGAL **CAME Portugal**
Ucj Portugal Unipessoal Lda
Rua Jùlio Dinis, N. 825, 2esq
4050 327 **Porto**
(+351) 915 371 396

CAME Cancelli Automatici S.p.a. ITALY
Via Martiri Della Libertà, 15
31030 **Dosson Di Casier** (Tv)
(+39) 0422 4940
(+39) 0422 4941
Informazioni Commerciali 800 848095

ITALY **CAME Sud s.r.l.**
Via F. Imparato, 198
Centro Mercato 2, Lotto A/7
80146 **Napoli**
(+39) 081 7524455
(+39) 081 7529190

CAME Service Italia S.r.l. ITALY
Via Della Pace, 28
31030 **Dosson Di Casier** (Tv)
(+39) 0422 383532
(+39) 0422 490044
Assistenza Tecnica 800 295830

Deutsch - Bestellnr. Anleitung: **119CT54** Fassung **2.1** - 03/2010 © CAME cancelli automatici s.p.a.
Sämtliche in dieser Anleitung angegebenen Daten und Informationen können jederzeit ohne Vorankündigung seitens der CAME cancelli automatici s.p.a. abgeändert werden.

CAME
CANCELLI AUTOMATICI